ROMANIA
JUDETUL ILFOV
PRIMARIA COMUNEI CIOLPANI
Nr.3048 / 28.01.2026.

AUTORIZAŢIE DE CONSTRUIRE

Nr.....4..... din.....03.02.... 2026.

Ca urmare a cererii adresate de 1) **GADOVIA ENERGY SRL** cu domiciliul 2)/sediul în judeţul ....., municipiul/oraşul/comuna BUCURESTI , satul / , sectorul 2, cod postal ..... ,str.ION MAIORESCU,CORP C3,CAMERA 26 nr...., bl...., sc..., et.1, ap...., telefon/fax ..... ,inregistrata la nr.3048 din 28.01.2026.

In conformitate cu prevederile Legii nr. 50/1991 privind autorizarea executării lucrarilor de constructii,republicata , cu modificarile si completarile ulterioare, se

AUTORIZEAZĂ

executarea lucrărilor de construire pentru: 3)

CONSTRUIRE PARC FOTOVOTAIC ,
CASA POARTA, RACORD LA SEN.

pe imobilul - teren şi/sau construcţii -, situat în judeţul ILFOV, comuna CIOLPANI , satul LUPARIA ,cod postal 077050, str. ..... nr....., TARLA 8 , PARCELA A62, NC 52120; CF 52120; nr...., bl....,sc...,et....,ap....,

Cartea funciară4)/ : 52120 ;
Fişa bunului imobil.....
sau nr. Cadastral 52120.

lucrări în valoare 5) de 26.538.352,60 lei

în baza documentaţiei tehnice - D.T. pentru autorizarea executării lucrărilor de construire (D.T.A.C. + D.T.O.E.), respectiv desfiinţarea construcţiilor (D.T.A.D.) **6) nr.04IF din 2025, a fost elaborata de ARCHITECTURAL DESIGN AND DRAWING STUDIO SRL cu sediul** în judeţul ...., municipiul/oraşul/comuna **BUCURESTI** ,**sectorul**/satul **3,** cod postal ..... , **str.B-DUL CAMIL RESSU nr.15, bl.57, sc.2, et.8, ap.79, respectiv de RAZVAN-MIHAITA LAZAR** arhitect/conductor arhitect cu drept de semnătură, înscris în Tabloul Naţional al Arhitecţilor cu **nr.10113** în conformitate cu prevederile Legii nr. 184/2001 privind organizarea şi exercitarea profesiei de arhitect, republicată, aflat în evidenţa Filialei teritoriale **BUCURESTI a Ordinului Arhitecţilor din România.**

CU PRIVIRE LA AUTORIZAREA EXECUTĂRII LUCRĂRILOR SE FAC URMĂTOARELE PRECIZĂRI:

A. Documentaţia tehnică - D.T. (D.T.A.C. + D.T.O.E. sau D.T.A.D.) - vizată spre neschimbare -, împreună cu toate avizele şi acordurile obţinute, precum şi actul administrativ al autorităţii competente pentru protecţia mediului, face parte integrantă din prezenta autorizaţie.

Nerespectarea întocmai a documentaţiei - D.T. vizată spre neschimbare (inclusiv a avizelor şi acordurilor obţinute) constituie infracţiune sau contravenţie, după caz, în temeiul prevederilor art. 24 alin. (1), respectiv art. 26 alin. (1) din Legea nr. 50/1991 privind autorizarea executării lucrărilor de construcţii, republicată.

În conformitate cu prevederile art. 7 alin. (15)-(151) din Legea nr.50/1991 şi cu respectarea legislaţiei pentru aplicarea Directivei Consiliului 85/337/CEE (Directiva EIA) privind evaluarea efectelor anumitor proiecte publice şi private asupra mediului, în situaţia în care în timpul executării lucrărilor şi numai în perioada de valabilitate a autorizaţiei de construire survin modificări de temă privind lucrările de construcţii autorizate, care conduc la necesitatea modificării acestora, titularul are obligaţia de a solicita o nouă autorizaţie de construire.

B. Titularul autorizaţiei este obligat:

1. să anunţe data începerii lucrărilor autorizate, prin trimiterea înştiinţării conform formularului anexat autorizaţiei (formularul-model F.17) la autoritatea administraţiei publice emitentă a autorizaţiei;

2. să anunţe data începerii lucrărilor autorizate, prin trimiterea înştiinţării conform formularului anexat autorizaţiei(formularul-model F.18) la inspectoratul în construcţii al judeţului/municipiului Bucureşti, împreună cu dovada achitării cotei legale de 0,1% din valoarea autorizată a lucrărilor de construcţii şi instalaţii aferente acestora;

3. să anunţe data finalizării lucrărilor autorizate, prin trimiterea înştiinţării conform formularului anexat autorizaţiei(formularul-model F.19) la inspectoratul în construcţii al judeţului/municipiului Bucureşti, odată cu convocarea comisiei de recepţie;

4. să păstreze pe şantier - în perfectă stare - autorizaţia de construire şi documentaţia tehnică - D.T.(D.T.A.C.+D.T.O.E./D.T.A.D.) vizată spre neschimbare, pe care la va prezenta la cererea organelor de control, potrivit legii, pe toată durata executării lucrărilor;

5. în cazul în care, pe parcursul executării lucrărilor, se descoperă vestigii arheologice (fragmente de ziduri, ancadramente de goluri, fundaţii, pietre cioplite sau sculptate, oseminte, inventar monetar, ceramic etc.), să sisteze executarea lucrărilor, să ia măsuri de pază şi de protecţie şi să anunţe imediat emitentul autorizaţiei, precum şi direcţia judeţeană pentru cultură, culte şi patrimoniu;

6. să respecte condiţiile impuse de utilizarea şi protejarea domeniului public, precum şi de protecţie a mediului, potrivit normelor generale şi locale;

7. să transporte la **LOCURI SPECIAL AMENAJATE** (se completează de către emitent) materialele care nu se pot recupera sau valorifica, rămase în urma executării lucrărilor de construcţii;

8. să desfiinţeze construcţiile provizorii de şantier în termen de ..... zile de la terminarea efectivă a lucrărilor;

9. la începerea execuţiei lucrărilor, să monteze la loc vizibil "Panoul de identificare a investiţiei" (vezi anexa nr. 8 la normele metodologice);

10. la finalizarea execuţiei lucrărilor, să monteze "Plăcuţa de identificare a investiţiei";

11. în situaţia nefinalizării lucrărilor în termenul prevăzut de autorizaţie, să solicite prelungirea valabilităţii acesteia, cu cel puţin 15 zile înaintea termenului de expirare a valabilităţii autorizaţiei de construire/desfiinţare (inclusiv durata de execuţie a lucrărilor);

12. să prezinte "Certificatul de performanţă energetică a clădirii" la efectuarea recepţiei la terminarea lucrărilor;

13. să solicite "Autorizaţia de securitate la incendiu" după efectuarea recepţiei la terminarea lucrărilor sau înainte de punerea în funcţiune a clădirilor pentru care s-a obţinut "Avizul de securitate la incendiu";

14. sa regularizeze taxa de autorizare ce revine emitentului, precum si celelalte obligatii de plat ace ii revin, potrivit legii, ca urmare a realizarii investitiei;

15.să declare construcţiile proprietate particulară realizate, în vederea impunerii, la organele financiare teritoriale sau la unităţile subordonate acestora, după terminarea lor completă şi nu mai târziu de 15 zile de la data expirării termenului de valabilitate a autorizaţiei de construire/desfiinţare (inclusiv durata de execuţie a lucrărilor).

C. Durata de execuţie a lucrărilor este de 24 luni/zile, calculată de la data începerii efective a lucrărilor (anunţată în prealabil), situaţie în care perioada de valabilitate a autorizaţiei se extinde pe întreaga durată de execuţie a lucrărilor autorizate.

D. Termenul de valabilitate a autorizaţiei este de 12 luni/zile de la data emiterii, interval de timp în care trebuie începute lucrările de execuţie autorizate.

PRIMAR,
CALIN BOGDAN CRISTIAN

SECRETAR GENERAL AL UAT CIOLPANI,
STEREA ANDREI

ARHITECT SEF,
POPA ADRIAN-VIOREL

Taxa de autorizare in valoare **de 265.383,52 lei** a fost achitata **conform O.P. nr.115 din 22.01.2026.**

Prezenta autorizatie a fost transmisa solicitantului direct/prin posta la data de ....., insotita de .....(.....) exemplar (e) din documentatia tehnica, impreuna cu avizele si acordurile obtinute, vizate spre neschimbare.

În conformitate cu prevederile Legii nr. 50/1991 privind autorizarea executării lucrărilor de construcţii, republicată, cu modificările şi completările ulterioare,

se prelungeşte valabilitatea
Autorizaţiei de construire/desfiinţare
de la data de ..... până la data de .....

După această dată, o nouă prelungire a valabilităţii nu este posibilă, solicitantul urmând să obţină, în condiţiile legii, o altă autorizaţie de construire/desfiinţare.

PRIMAR,
CALIN BOGDAN CRISTIAN

SECRETAR GENERAL AL UAT CIOLPANI,
STEREA ANDREI

ARHITECT SEF,
POPA ADRIAN-VIOREL

Data prelungirii valabilităţii .....
Achitat taxa de .....lei, conform chitantei nr ..... din.....
Transmis solicitantului la data de ..... direct/ prin posta.

---

1) Numele şi prenumele solicitantului.
2) Adresa solicitantului.
3) Denumirea lucrării, descrierea concisă a lucrărilor autorizate, precum şi alte date extrase din P.A.C./P.A.D.
4) Se completează cu datele extrase din Cartea funciară sau din Fişa bunului imobil, după caz.
5) Valoarea lucrărilor, declarată de solicitant, înscrisă în cererea de autorizare, calculată în funcţie de suprafaţa construită desfăşurată a construcţiilor, ori valoarea de construcţii şi instalaţii aferente din devizul general al investiţiei.
6) Se completează cu nr. proiectului şi data elaborării.
*) se completeaza dupa caz: - consiliul judetean;
- Primaria Municipiului Bucuresti;
- Primaria sectorului ..... al Municipiului Bucuresti;
- Primaria Municipiului.....;
- Primaria comunei .....;
**) se completeaza dupa caz: - presedintele Consiliului Judetean;
- primarul general al Municipiului Bucuresti;
- primarul sectorului ..... al Municipiului Bucuresti;

***) se va semna, dupa caz, de catre arhitectul sef sau, "pentru arhitectul sef", de catre persoana cu responsabilitate in domeniu amenajarii teritoriului si urbanismului

Scara: 1:5000

Nr Cad. 52120

LEGENDA:

Limita de proprietate
S teren =274 323.00 mp(conform cadastru)

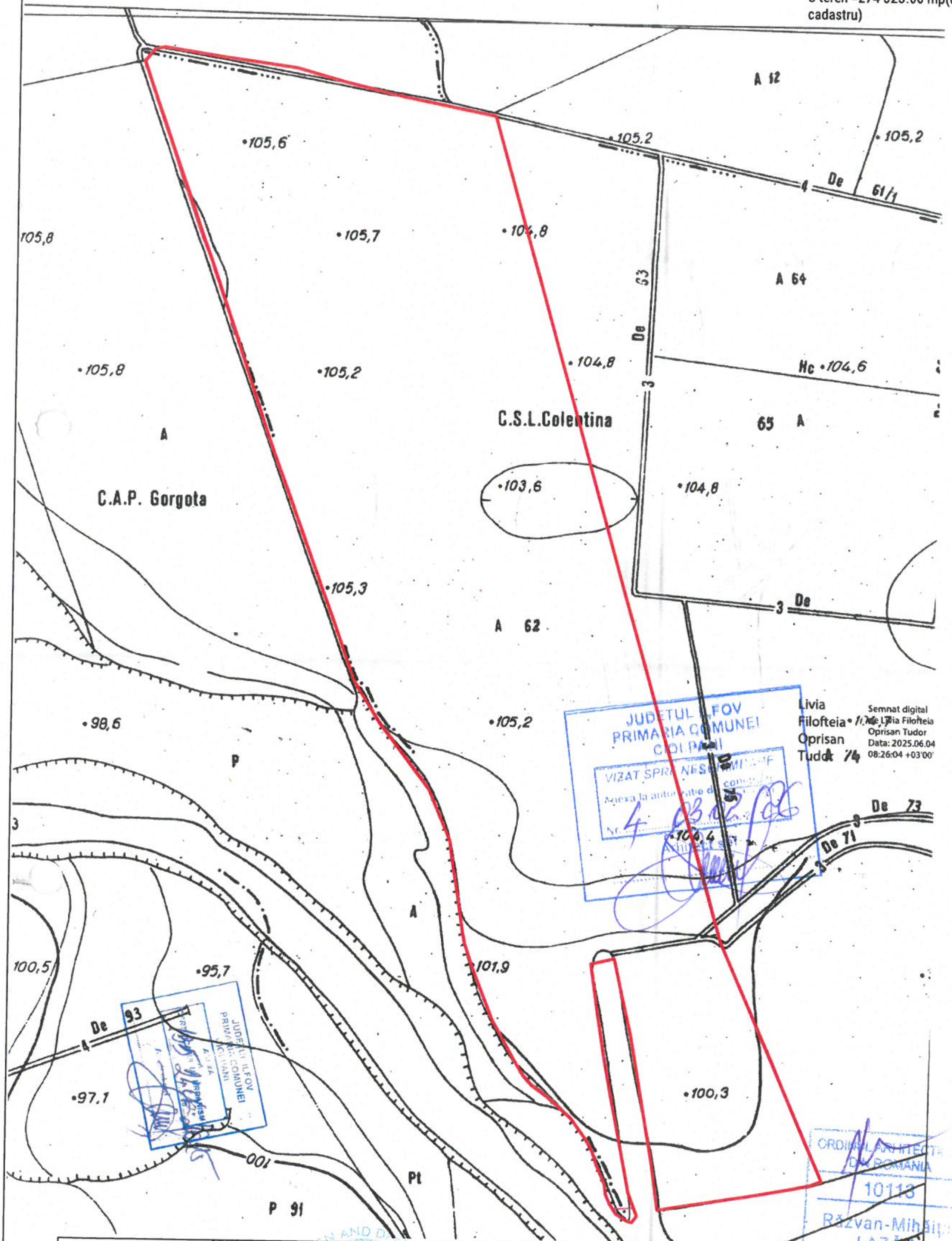

VERIFICATOR/EXPERT	NUME	SEMNĂTURA	CERINȚĂ	REFERAT / EXPERTIZĂ NR. / DATA	
PROIECTANT: ARCHITECTURAL DESIGN & DRAWING STUDIO SRL adresa: Bld.Camil Ressu, nr. 15, bl. 57, sc. 2, et. 8, ap. 79, sec. 3, Bucuresti telefon: 0722 751 328				Beneficiar: GADOVIA ENERGY S.A.	Proiect nr. 04IF\2025
ELABORAT	NUME	SEMNĂTURA	Scara SC. 1:5000	Titlu proiect: PARC FOTOVOLTAIC, CASA POARTA - - comuna Ciolpani, nr. cad. 52120 (nr. vechi 1367/2), jud. Ilfov	Faza: D.T.A.C.
ȘEF PROIECT	c.arh. Razvan Lazar				
PROIECTAT	c.arh. Razvan Lazar		Data Oct. 2025	Titlu planșă Plan de incadrare	Planșa nr. A.100.1
DESENAT	c.arh. Razvan Lazar				

LEGENDA:

- Limita de proprietate S teren =274 323.00 mp(conform cadastru)
- Zona studiata prin PUZ aprobat cu HCL nr. 19/19.04.2025

ÎNCADRARE TERITORIU - googlemaps.com

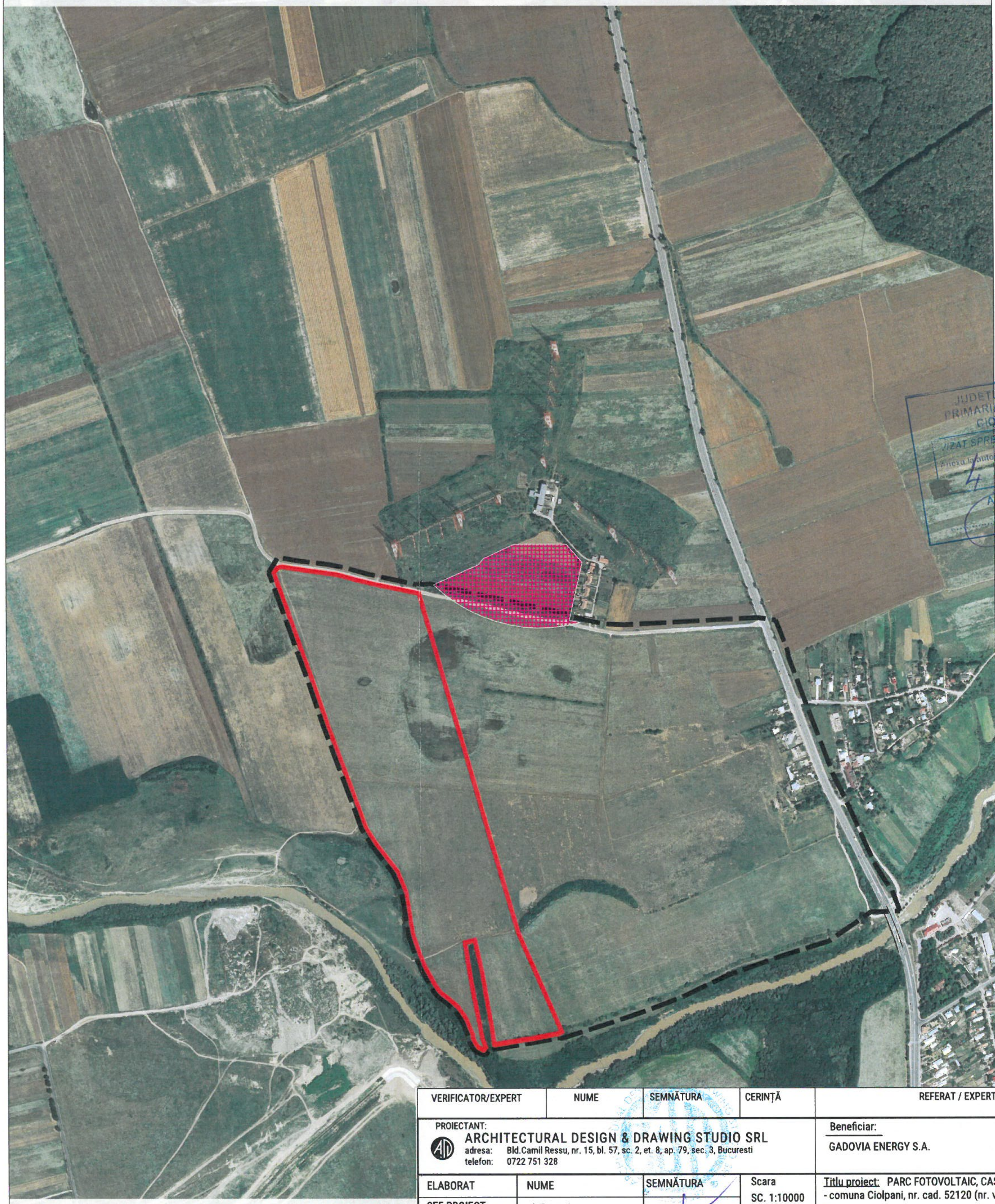

ÎNCADRARE TERITORIU - ortofoto plan

JUDETUL ILFOV
PRIMARIA COMUNEI
CIOLPANI
VIZAT SPRE NESCHIMBARE
Anexa la autorizaţie de construire/desfiinţare
nr. 4 din ...20...
Arhitect şef

ORDINUL ARHITECȚILOR DIN ROMÂNIA
10113
Răzvan-Mihăiță LAZĂR
Conductor Arhitect cu drept de semnătură

VERIFICATOR/EXPERT	NUME	SEMNĂTURA	CERINȚĂ	REFERAT / EXPERTIZĂ NR. / DATA	
PROIECTANT: ARCHITECTURAL DESIGN & DRAWING STUDIO SRL adresa: Bld.Camil Ressu, nr. 15, bl. 57, sc. 2, et. 8, ap. 79, sec. 3, Bucuresti telefon: 0722 751 328				Beneficiar: GADOVIA ENERGY S.A.	Proiect nr. 04IF\2025
ELABORAT	NUME	SEMNĂTURA	Scara SC. 1:10000	Titlu proiect: PARC FOTOVOLTAIC, CASA POARTA - - comuna Ciolpani, nr. cad. 52120 (nr. vechi 1367/2), jud. Ilfov	Faza: D.T.A.C.
ŞEF PROIECT	c.arh. Razvan Lazar				
PROIECTAT	c.arh. Razvan Lazar		Data Oct. 2025	Titlu planșă: Plan de incadrare - suport google	Planșa nr. A.100.2
DESENAT	c.arh. Razvan Lazar				

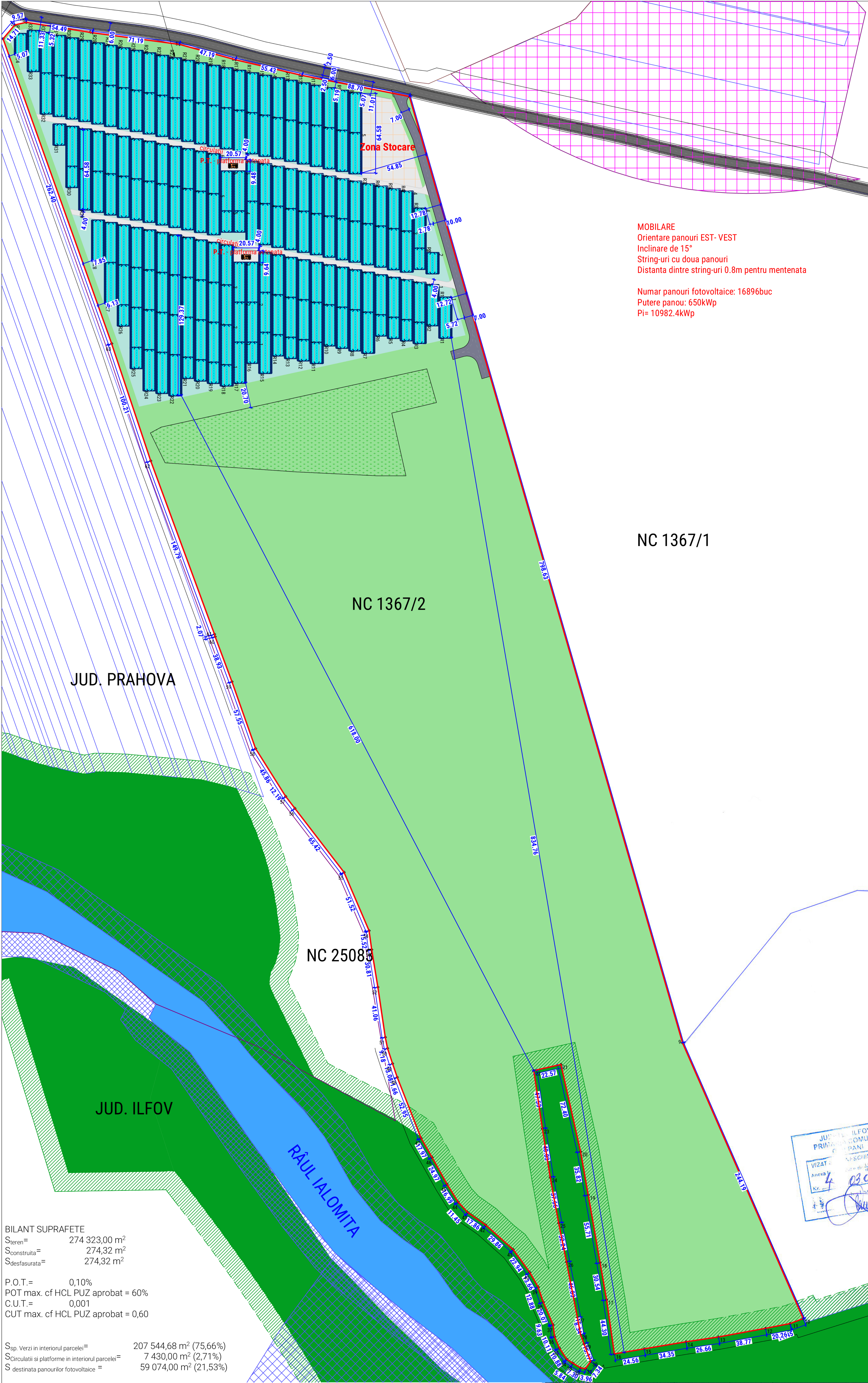

MOBILARE
Orientare panouri EST- VEST
Inclinare de 15°
String-uri cu doua panouri
Distanta dintre string-uri 0.8m pentru mentenata

Numar panouri fotovoltaice: 16896buc
Putere panou: 650kWp
Pi= 10982.4kWp

LEGENDA:

Limita de proprietate
S teren =274 323.00 mp(conform cadastru)

ZONIFICARE FUNCTIONALA:

LEGENDA:
- Zona destinata panourilor fotovoltaice
- Spatiu verde
- Constructii
- Panou fotovoltaic
- Zona stocare

In afara zonei de studiu - reglementari P.U.G.
- Zona forestiera - padure
- Zona ape curgatoare

Zona studiata - reglementari cf. P.U.G. Comuna Ciolpani
- Zona de protectie a padurilor - 15m
- Zona de protectie a suprafetelor acoperite permanent de ape - 20m
- Zona inundabila cu debite catastrofale
- Zona de protectie a TDS

Circulatii
- Circulatie carosabila
- Circulatie pietonala
- Spatiu verde aferent circulatiei
- Circulatie incinta

Calculul analitic al suprafetei de teren IE:1367/2

Nr. Pct.	Coordonate pct.de contur X [m]	Coordonate pct.de contur Y [m]
1	361482.807	586827.721
2	361494.068	586837.186
3	361496.177	586846.518
4	361487.752	586900.355
5	361478.304	586970.912
6	361465.815	587016.417
7	361453.140	587070.376
8	361436.027	587157.406
9	360668.744	587378.971
10	360445.045	587476.898
11	360440.996	587466.183
12	360437.148	587446.288
13	360430.143	587408.152
14	360426.224	587381.786
15	360420.540	587347.912
16	360416.411	587323.704
17	360460.257	587317.384
18	360490.332	587312.101
19	360545.210	587302.496
20	360580.478	587296.249
21	360651.107	587280.331
22	360646.135	587258.311
23	360599.119	587265.273
24	360559.597	587271.635
25	360522.570	587278.487
26	360490.969	587284.850
27	360445.801	587293.711
28	360432.319	587296.212
29	360424.476	587299.054
30	360410.315	587304.483
31	360404.406	587300.132
32	360405.125	587296.243
33	360408.917	587290.005
34	360412.085	587285.101
35	360421.173	587279.117
36	360430.491	587275.204
37	360440.039	587273.938
38	360458.469	587265.994
39	360470.663	587261.852
40	360482.511	587255.062
41	360501.075	587241.581
42	360520.946	587219.287
43	360531.227	587204.687
44	360539.639	587196.919
45	360554.048	587187.917
46	360575.855	587175.753
47	360591.456	587166.834
48	360640.750	587147.504
49	360651.782	587143.727
50	360664.208	587139.655
51	360673.206	587137.812
52	360713.828	587131.811
53	360744.227	587126.795
54	360759.597	587124.665
55	360806.945	587104.360
56	360858.797	587064.464
57	360868.459	587057.029
58	360907.270	587032.590
59	360961.527	587013.399
60	360998.003	586999.788
61	361000.000	586999.241
62	361140.577	586947.507
63	361236.500	586915.500

Suprafata= 274 323 mp

Profil De 61 /1 modernizat - A-A
conform P.U.G. Ciolpani - H.C.L. nr.2 din 2012

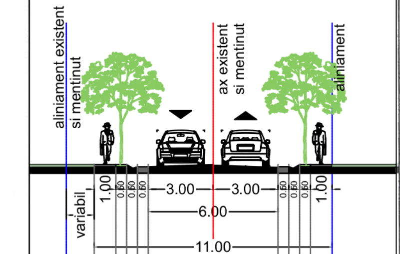

BILANT SUPRAFETE
S_{teren}= 274 323,00 m^2
$S_{construita}$= 274,32 m^2
$S_{desfasurata}$= 274,32 m^2

P.O.T.= 0,10%
POT max. cf HCL PUZ aprobat = 60%
C.U.T.= 0,001
CUT max. cf HCL PUZ aprobat = 0,60

$S_{sp.\ Verzi\ in\ interiorul\ parcelei}$= 207 544,68 m^2 (75,66%)
$S_{Circulatii\ si\ platforme\ in\ interiorul\ parcelei}$= 7 430,00 m^2 (2,71%)
$S_{destinata\ panourilor\ fotovoltaice}$ = 59 074,00 m^2 (21,53%)

S max $_{destinata\ panourilor\ fotovoltaice}$ cf HCL PUZ aprobat=35%

$H_{max\ (constructii\ aferente\ parcului\ fotovoltaic)}$=6,00 m
R_h=P

CATEGORIA DE IMPORTANTA D
CLASA DE IMPORTANTA IV
CLASA DE REZISTENTA LA FOC III
RISC LA INCENDIU MIC

JUDETUL ILFOV PRIMARIA COMUNEI CIOLPANI
VIZAT SPRE NESCHIMBARE
Anexa la certificatul de urbanism / autorizatia de construire
Nr. 4 03.02.26

ORDINUL ARHITECTILOR DIN ROMANIA
10113
Răzvan-Mihăiță LAZĂR
Conductor Arhitect

VERIFICATOR/EXPERT	NUME	SEMNĂTURA	CERINȚĂ	REFERAT / EXPERTIZĂ NR. / DATA	
PROIECTANT: ARCHITECTURAL DESIGN & DRAWING STUDIO SRL adresa: Bld.Camil Ressu, nr. 15, bl. 57, sc. 2, et. 8, ap. 79, sec. 3, Bucuresti telefon: 0722 751 328				Beneficiar: GADOVIA ENERGY S.A.	Proiect nr. 04IF\2025
ELABORAT	NUME	SEMNĂTURA	Scara SC. 1:2000	Titlu proiect: PARC FOTOVOLTAIC, CASA POARTA - - comuna Ciolpani, nr. cad. 52120 (nr. vechi 1367/2), jud. Ilfov	Faza: D.T.A.C.
ȘEF PROIECT	c.arh. Razvan Lazar				
PROIECTAT	c.arh. Razvan Lazar		Data Oct. 2025	Titlu planșă Plan de situatie	Planșa nr. A.100.3
DESENAT	c.arh. Razvan Lazar				

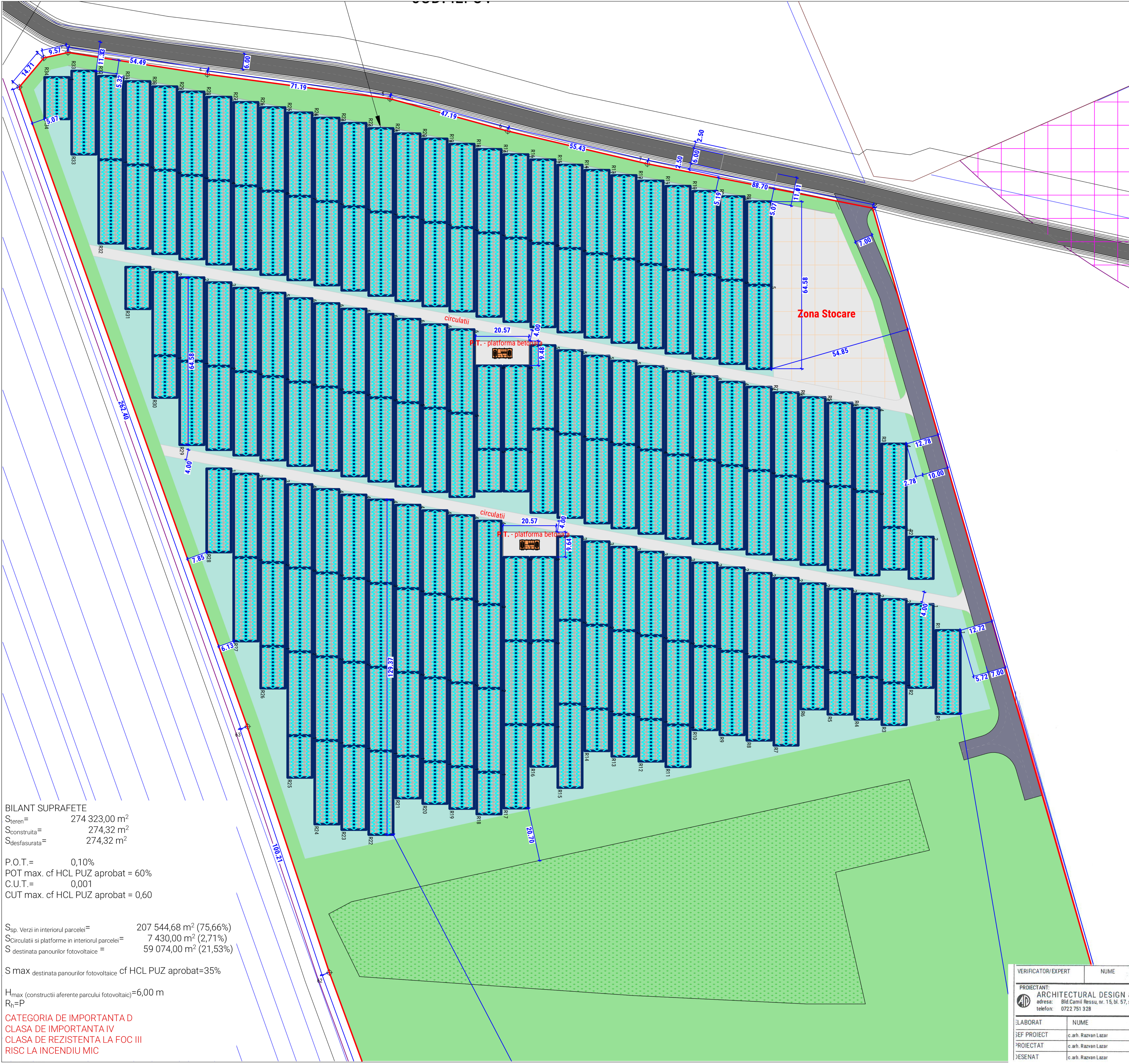

BILANT SUPRAFETE

S_{teren}= 274 323,00 m^2
$S_{construita}$= 274,32 m^2
$S_{desfasurata}$= 274,32 m^2

P.O.T.= 0,10%
POT max. cf HCL PUZ aprobat = 60%
C.U.T.= 0,001
CUT max. cf HCL PUZ aprobat = 0,60

$S_{sp.\ Verzi\ in\ interiorul\ parcelei}$= 207 544,68 m^2 (75,66%)
$S_{Circulatii\ si\ platforme\ in\ interiorul\ parcelei}$= 7 430,00 m^2 (2,71%)
$S_{destinata\ panourilor\ fotovoltaice}$ = 59 074,00 m^2 (21,53%)

S max $_{destinata\ panourilor\ fotovoltaice}$ cf HCL PUZ aprobat=35%

$H_{max\ (constructii\ aferente\ parcului\ fotovoltaic)}$=6,00 m
R_h=P

CATEGORIA DE IMPORTANTA D
CLASA DE IMPORTANTA IV
CLASA DE REZISTENTA LA FOC III
RISC LA INCENDIU MIC

MOBILARE
Orientare panouri EST- VEST
Inclinare de 15°
String-uri cu doua panouri
Distanta dintre string-uri 0.8m pentru mentenata

Numar panouri fotovoltaice: 16896buc
Putere panou: 650kWp
Pi= 10982.4kWp

LEGENDA:

Limita de proprietate
S teren =274 323.00 mp(conform cadastru)

ZONIFICARE FUNCTIONALA:

LEGENDA:

- Zona destinata panourilor fotovoltaice
- Spatiu verde
- Constructii
- Panou fotovoltaic
- Zona stocare

Circulatii

- Circulatie carosabila
- Circulatie pietonala
- Spatiu verde aferent circulatiei
- Circulatie incinta

Calculul analitic al suprafetei de teren
IE:1367/2

Nr. Pct.	Coordonate pct.de contur X [m]	Coordonate pct.de contur Y [m]
1	361482.807	586827.721
2	361494.068	586837.186
3	361496.177	586846.518
4	361487.752	586900.355
5	361478.304	586970.912
6	361465.815	587016.417
7	361453.140	587070.376
8	361436.027	587157.406
9	360668.744	587378.971
10	360445.045	587476.898
11	360440.996	587466.183
12	360437.148	587446.288
13	360430.143	587408.152
14	360426.224	587381.786
15	360420.540	587347.912
16	360416.411	587323.704
17	360460.257	587317.384
18	360490.332	587312.101
19	360545.210	587302.496
20	360580.478	587296.249
21	360651.107	587280.331
22	360646.135	587258.311
23	360599.119	587265.273
24	360559.597	587271.635
25	360522.570	587278.487
26	360490.969	587284.850
27	360445.801	587293.711
28	360432.319	587296.212
29	360424.476	587299.054
30	360410.315	587304.483
31	360404.406	587300.132
32	360405.125	587296.243
33	360408.917	587290.005
34	360412.085	587285.101
35	360421.173	587279.117
36	360430.491	587275.204
37	360440.039	587273.938
38	360458.469	587265.994
39	360470.663	587261.852
40	360482.511	587255.062
41	360501.075	587241.581
42	360520.946	587219.287
43	360531.227	587204.687
44	360539.639	587196.919
45	360554.048	587187.917
46	360575.855	587175.753
47	360591.456	587166.834
48	360640.750	587147.504
49	360651.782	587143.727
50	360664.208	587139.655
51	360673.206	587137.812
52	360713.828	587131.811
53	360744.227	587126.795
54	360759.597	587124.665
55	360806.945	587104.360
56	360858.797	587064.464
57	360868.459	587057.029
58	360907.270	587032.590
59	360961.527	587013.399
60	360998.003	586999.788
61	361000.000	586999.241
62	361140.577	586947.507
63	361236.500	586915.500

Suprafata= 274 323 mp

JUDETUL ILFOV
PRIMARIA COMUNEI CIOLPANI
VIZAT SPRE NESCHIMBARE

ORDINUL ARHITECTILOR DIN ROMANIA
Răzvan-Mihăiță LAZĂR

VERIFICATOR/EXPERT	NUME	SEMNĂTURA	CERINȚĂ	REFERAT / EXPERTIZĂ NR. / DATA

PROIECTANT: ARCHITECTURAL DESIGN & DRAWING STUDIO SRL adresa: Bld.Camil Ressu, nr. 15, bl. 57, sc. 2, et. 8, ap. 79, sec. 3, Bucuresti telefon: 0722 751 328				Beneficiar: GADOVIA ENERGY S.A.	Proiect nr. 04IF\2025
ELABORAT	NUME	SEMNĂTURA	Scara SC. 1:1000	Titlu proiect: PARC FOTOVOLTAIC, CASA POARTA - - comuna Ciolpani, nr. cad. 52120 (nr. vechi 1367/2), jud. Ilfov	Faza: D.T.A.C.
ȘEF PROIECT	c.arh. Razvan Lazar				
PROIECTAT	c.arh. Razvan Lazar		Data Oct. 2025	Titlu planșă: Detaliu mobilare - panouri fotovoltaice	Planșa nr. A.100.4
DESENAT	c.arh. Razvan Lazar				

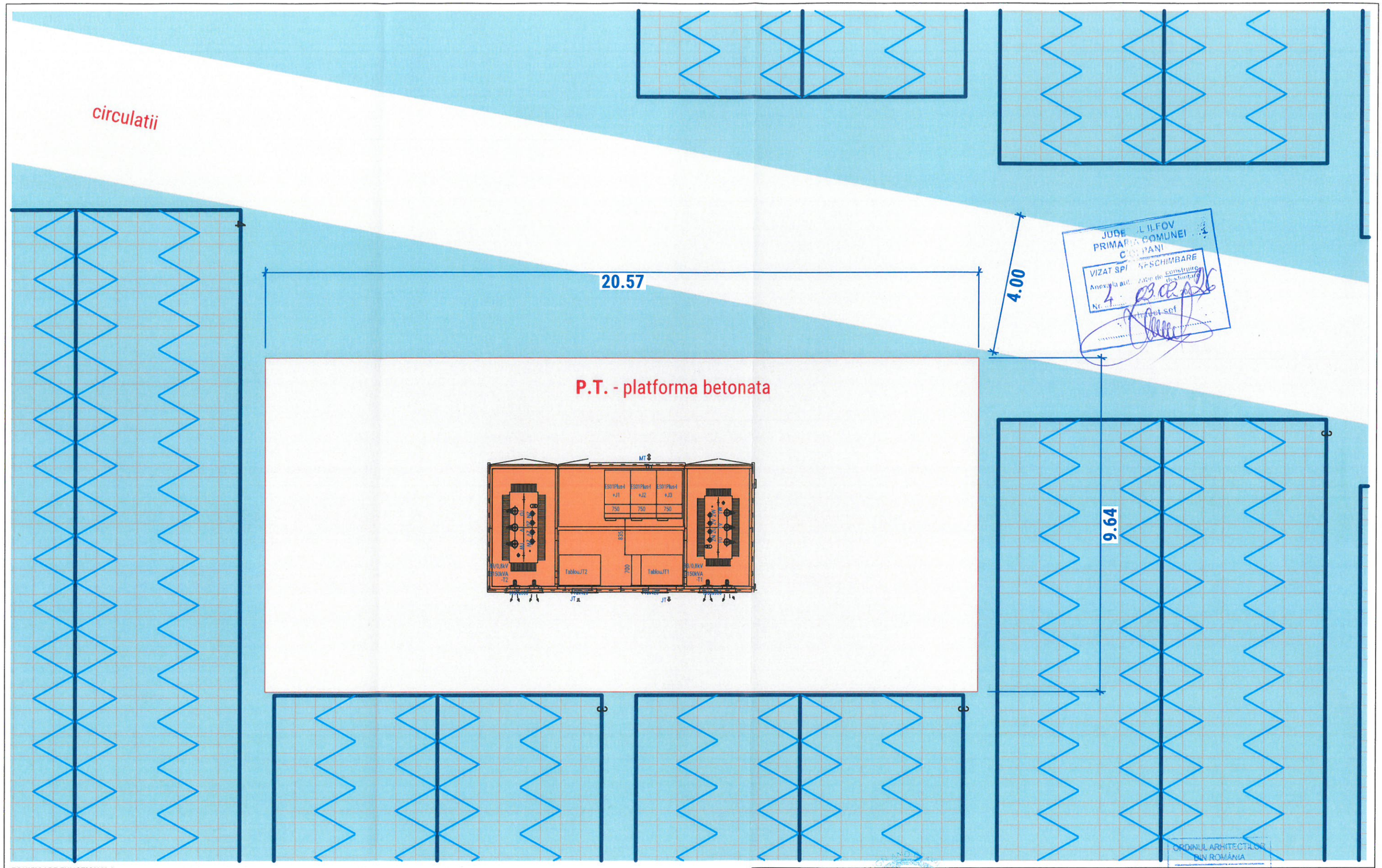

ZONIFICARE FUNCTIONALA:

LEGENDA:

- Zona destinata panourilor fotovoltaice
- Spatiu verde
- Constructii
- Panou fotovoltaic
- Zona stocare

Circulatii

- Circulatie carosabila
- Circulatie pietonala
- Spatiu verde aferent circulatiei
- Circulatie incinta

VERIFICATOR/EXPERT	NUME	SEMNĂTURA	CERINȚĂ	REFERAT / EXPERTIZĂ NR. / DATA

ORDINUL ARHITECȚILOR DIN ROMÂNIA
Răzvan-Mihaela LAZAR
Conducător Arhitect

PROIECTANT: ARCHITECTURAL DESIGN & DRAWING STUDIO SRL adresa: Bld.Camil Ressu, nr. 15, bl. 57, sc. 2, et. 8, ap. 79, sec. 3, Bucuresti telefon: 0722 751 328				Beneficiar: GADOVIA ENERGY S.A.	Proiect nr. 04IF\2025
ELABORAT	NUME	SEMNĂTURA	Scara SC. 1:100	Titlu proiect: PARC FOTOVOLTAIC, CASA POARTA - - comuna Ciolpani, nr. cad. 52120 (nr. vechi 1367/2), jud. Ilfov	Faza: D.T.A.C.
ȘEF PROIECT	c.arh. Razvan Lazar		Data Oct. 2025	Titlu planșă Detaliu mobilare - post transformare	Planșa nr. A.100.5
PROIECTAT	c.arh. Razvan Lazar				
DESENAT	c.arh. Razvan Lazar				

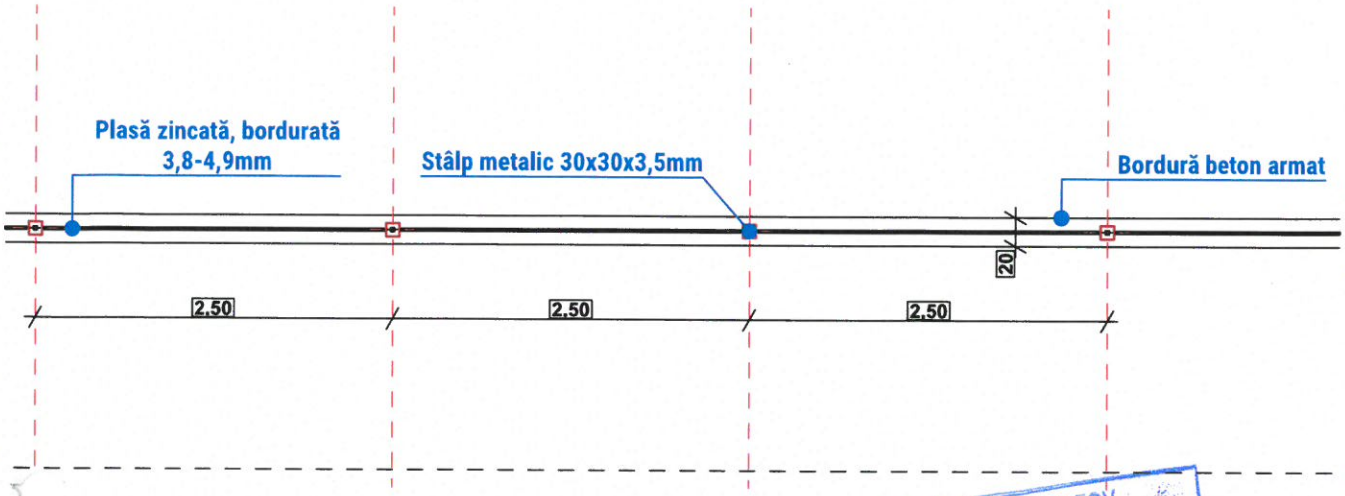

JUDEȚUL ILFOV
PRIMĂRIA COMUNEI
CIOLPANI
VIZAT SPRE NESCHIMBARE
la autorizația de construire / desființare
Nr. 4 din 13.02.20
Arhitect-șef

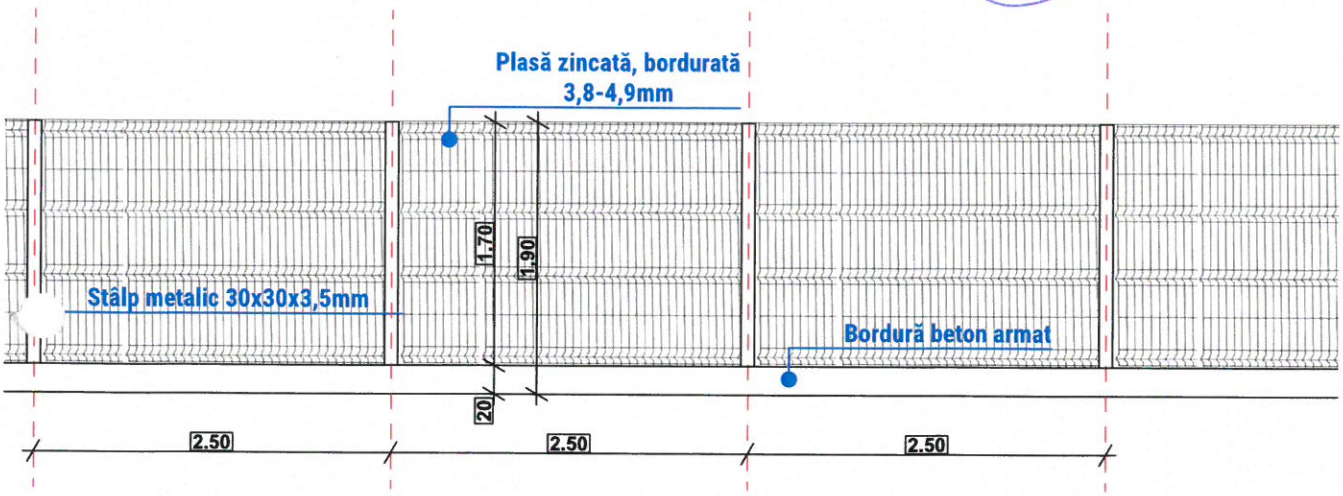

ORDINUL ARHITECȚILOR DIN ROMÂNIA
0113
Răzvan-Mihăiță LAZĂR
Conductor Arhitect
cu drept de semnătură

VERIFICATOR/EXPERT	NUME	SEMNĂTURA	CERINȚĂ	REFERAT / EXPERTIZĂ NR. / DATA

PROIECTANT:
ARCHITECTURAL DESIGN & DRAWING STUDIO SRL
adresa: Bld.Camil Ressu, nr. 15, bl. 57, sc. 2, et. 8, ap. 79, sec. 3, Bucuresti
telefon: 0722 751 328

Beneficiar:
GADOVIA ENERGY S.A.

Proiect nr. 04IF\2025

ELABORAT	NUME	SEMNĂTURA	Scara	Titlu proiect: PARC FOTOVOLTAIC, CASA POARTA - - comuna Ciolpani, nr. cad. 52120 (nr. vechi 1367/2), jud. Ilfov	Faza:
ŞEF PROIECT	c.arh. Razvan Lazar		SC. 1:50		D.T.A.C.
PROIECTAT	c.arh. Razvan Lazar		Data	Titlu planșă	Planșa nr.
DESENAT	c.arh. Razvan Lazar		Oct. 2025	Detaliere imprejmuire	A.100.6

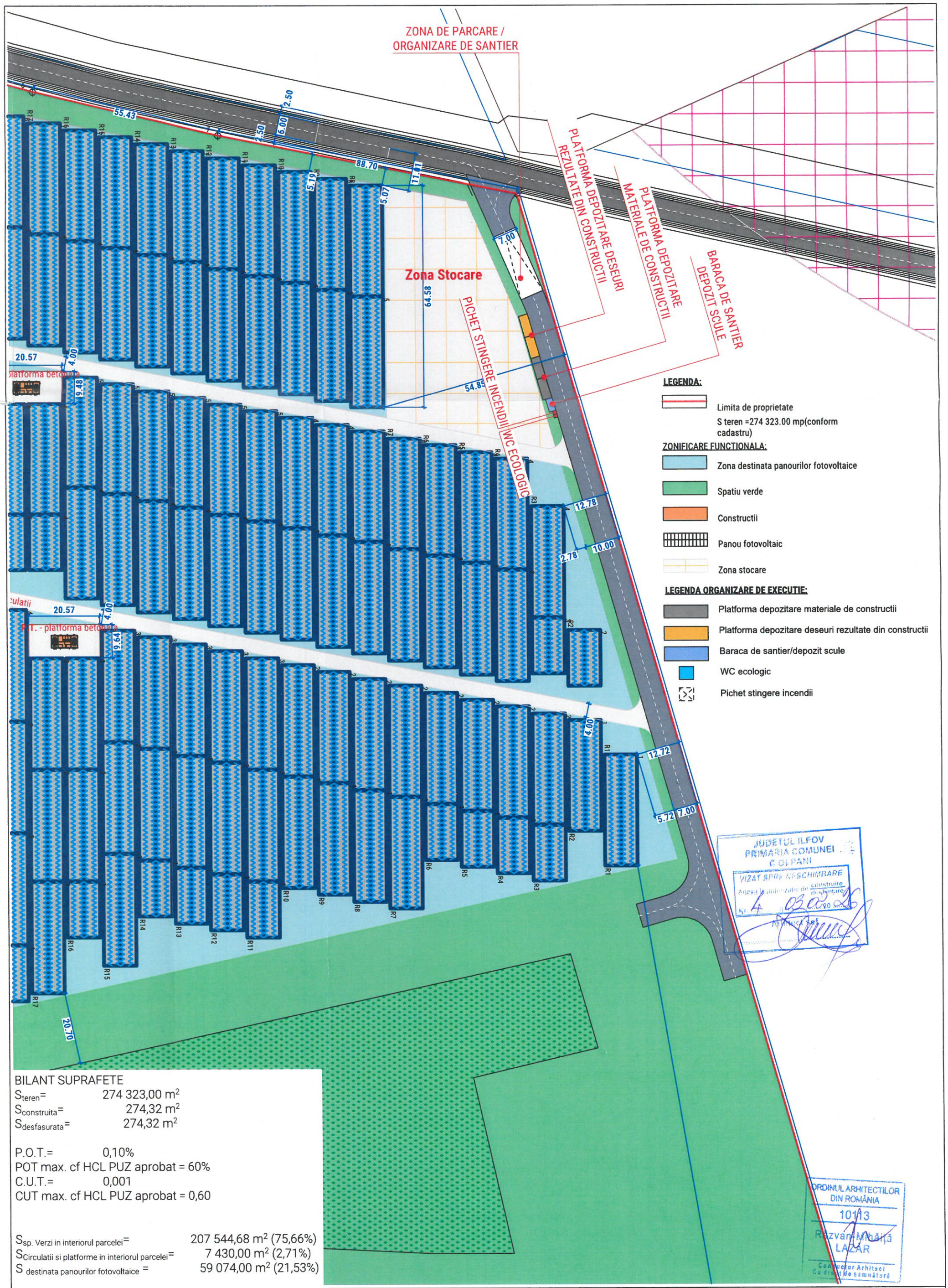

BILANT SUPRAFETE

S_{teren}= 274 323,00 m^2
$S_{construita}$= 274,32 m^2
$S_{desfasurata}$= 274,32 m^2

P.O.T.= 0,10%
POT max. cf HCL PUZ aprobat = 60%
C.U.T.= 0,001
CUT max. cf HCL PUZ aprobat = 0,60

$S_{sp.\ Verzi\ in\ interiorul\ parcelei}$= 207 544,68 m^2 (75,66%)
$S_{Circulatii\ si\ platforme\ in\ interiorul\ parcelei}$= 7 430,00 m^2 (2,71%)
$S_{destinata\ panourilor\ fotovoltaice}$ = 59 074,00 m^2 (21,53%)

S max $_{destinata\ panourilor\ fotovoltaice}$ cf HCL PUZ aprobat=35%

$H_{max\ (constructii\ aferente\ parcului\ fotovoltaic)}$=6,00 m
R_h=P

CATEGORIA DE IMPORTANTA D
CLASA DE IMPORTANTA IV
CLASA DE REZISTENTA LA FOC III
RISC LA INCENDIU MIC

VERIFICATOR/EXPERT	NUME	SEMNĂTURA	CERINȚĂ	REFERAT / EXPERTIZĂ NR. / DATA	
PROIECTANT: ARCHITECTURAL DESIGN & DRAWING STUDIO SRL adresa: Bld.Camil Ressu, nr. 15, bl. 57, sc. 2, et. 8, ap. 79, sec. 3, Bucuresti telefon: 0722 751 328				Beneficiar: GADOVIA ENERGY S.A.	Proiect nr. 04IF\2025
ELABORAT	NUME	SEMNĂTURA	Scara SC. 1:1000	Titlu proiect: PARC FOTOVOLTAIC, CASA POARTA - - comuna Ciolpani, nr. cad. 52120 (nr. vechi 1367/2), jud. Ilfov	Faza: D.T.O.E.
ŞEF PROIECT	c.arh. Razvan Lazar				
PROIECTAT	c.arh. Razvan Lazar		Data Oct. 2025	Titlu planșă Plan de organizare executie	Planșa nr. B.01
DESENAT	c.arh. Razvan Lazar				

VERIFICATOR TEHNIC ATESTAT MDLPA
VOLINTIRU LUCIAN-TOMA **Nr. 357 Data: 09.12.2025**
Seria CAV Nr. 10949 **conform registrului de evidenţă**

REFERAT
privind verificarea de calitate la cerinţa: Ie (A,B,C,D,E,F,) a proiectului:

PARC FOTOVOLTAIC, CASA POARTA

1. Date de identificare:

- **Faza de proiectare: DTAC**
- Proiectant de specialitate: S.C. ELECTRIC EYE S.R.L.
- Investitor: GADOVIA ENERGY S.A.
- Amplasament: COMUNA CIOLPANI, NR. CAD. 52120 (NR. VECHI 1367/2), JUD. ILFOV
- Data prezentării proiectului pentru verificare: 01.09.2025
- Instalatii electrice de curenti tari si curenti slabi

2. Caracteristicile principale ale proiectului şi ale construcţiei*

Prezenta documentaţie se refera la partea de instalaţii electrice pentru obiectivul: PARC FOTOVOLTAIC, CASA POARTA amplasat in COMUNA CIOLPANI, NR. CAD. 52120 (NR. VECHI 1367/2), JUD. ILFOV

Instalatia fotovoltaice propusa se va realiza in sistem On-Grid, de tip fix, orientare EST-VEST. Putere instalata totala c.c. este 10 982.40kWp, iar putere maxim debitata c.a. este 7500kVA.

A fost prevazut un sistem de stocare, avand energia instalata 26.832MWh.

Cablurile de energie electrica INVERTOR – tablou electric sunt cabluri de enerige electrica, cu izolatie de PVC, cu tensiunea nominala U0/U de 0.6/1kV.

Instalatia de legare la pamant se va realiza din platbanda de otel zincat de dimensiuni 40x4mm, cu zincare dubla, pentru montaj direct in pamant. La centura principala de impamantare se vor conecta toate modulele metalice pentru montajul panourilor. Echipotentializarea modulelor fotovoltaice se vor face prin ramele metalice ale tablourilor.

Fiecare tablou se va lega la impamantare prin conductor MYF galben-verde, de sectiune minima 1/2x conductor de faza.

Fiecare modul de invertor se va lega la centura principala de impamantare prin conductor MYF galben-verde de 16mmp, legat in piesa de separatie etansa.

Intregul parc fotovoltaic, inclusiv cabinele tehnice si posturile de transformare se vor lega la acelasi contur de impamantare prin platbanda de Ol-Zn 40x4mm.

3. Documente ce se prezintă la verificare**:

- tema de proiectare
- certificat de urbanism nr. emis de:
- avize obţinute _____

_____

-autorizaţia de construcţie nr. _____ emisă de:_____
- raportul expertizei tehnice (la proiectele de punere în siguranţă la acţiunea seismelor, reabilitare termică, extinderi, modernizări etc.).

** - memoriul elaborat de proiectant în care se prezintă soluţia adoptată pentru respectarea cerinţei verificate;

** - planşele desenate în care se prezintă soluţia constructivă;
** -notă de calcul în care se fundamentează soluţia propusă, programul de calcul
** -alte documente – caiet de sarcini

4. Concluzii asupra verificării*:**

În urma verificării se constată că proiectul este corespunzător din punct de vedere al cerinţelor verificate pentru faza verificată şi ca urmare a fost semnat şi ştampilat conform Îndrumătorului privind aplicarea prevederilor „Regulamentului de Verificare şi Expertizare de Calitate a Proiectelor, Execuţiei Lucrărilor şi Construcţiilor" aprobat prin Ordinul MLPAT nr.77/N/28.10.1996, actualizat conform Hotarare 742/2018. Referatul a fost întocmit în două exemplare: un exemplar a rămas la verificator, al doilea exemplar la investitor/proiectant.

Verificator tehnic atestat
(numele şi ştampila) VOLINTIRU LUCIAN-TOMA
Ing. Lucian Volintiru

Digitally signed by VOLINTIRU LUCIAN-TOMA

* Se vor preciza:

- construcţie nouă , existentă, care se pune în siguranţă, modernizare, reabilitare, extindere etc.
- tipul şi caracteristicile constructive
- dimensiuni
- funcţia principală
- condiţii de amplasament şi vecinătăţi care au legătură cu cerinţa verificată (zonă seismică, natură teren, zonă climatică, zonă eoliană etc.)

**Se înscriu numai documentele prezentate de proiectant şi verificate efectiv.
În cazul în care documentele prezentate sînt insuficiente se cere investitorului completarea acestora , fixîndu-se termenul. Referatul se redactează după completarea documentaţiei.

***Se înscrie numai situaţia specifică (a sau b).

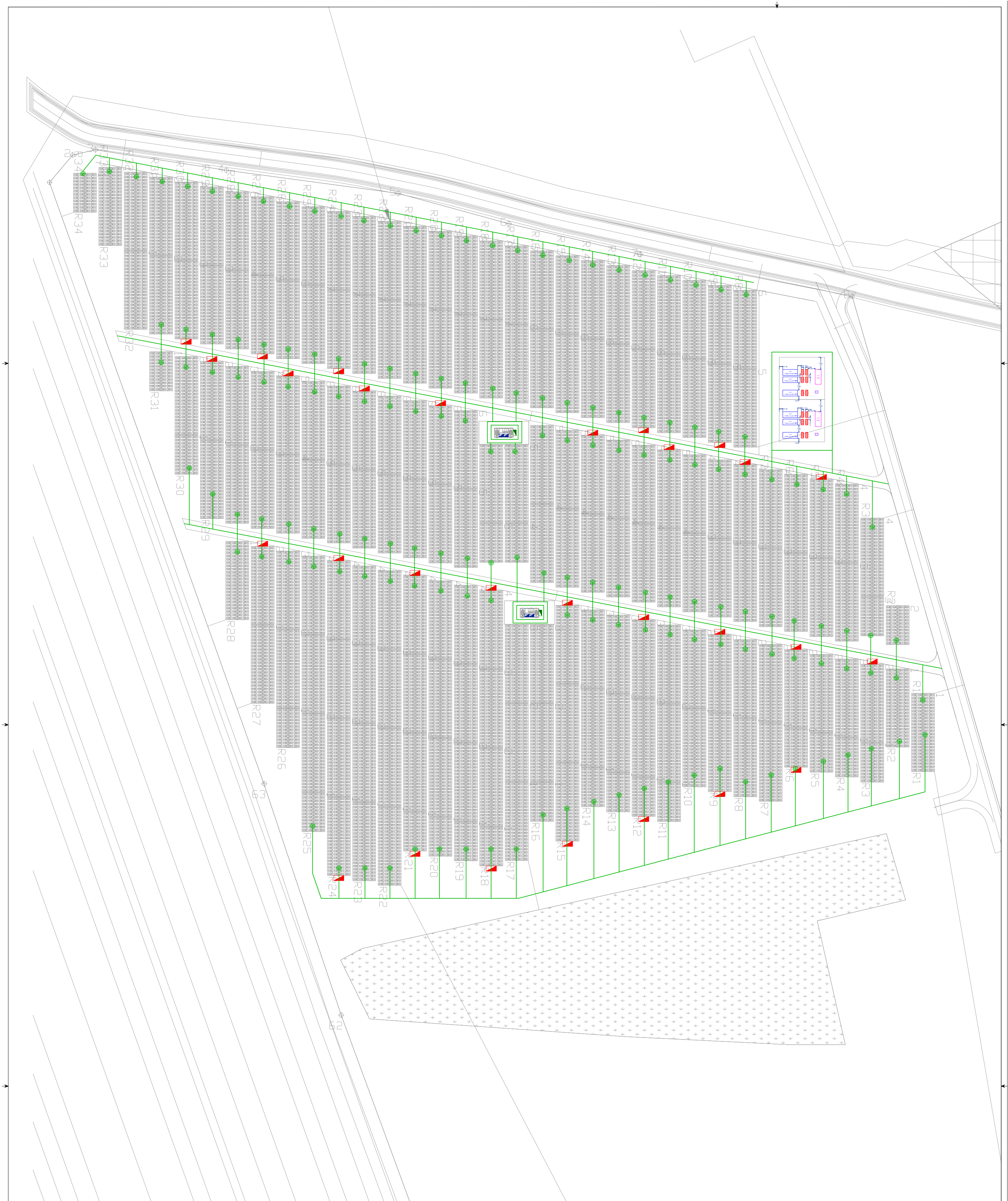

ESS	Container de stocare energie electrica prefabricat, energie utila 4.472MWh, putere maxima 2.236MW, instalat pe platforma betonata, dimensiuni 2896 mm x 6058 mm x 2438 mm;
STS	Post de transformare containerizat cu izolatie in ulei, containerizat, putere aparenta 6000\9000kVA, dimensiuni 2896 mm x 6058 mm x 2438 mm;
DcBox	Tablou de distributie DCBOX cu sistem de invertoare amplasat in partea superioara, cu dimensiunile de 2040x1415x975mm montat pe platforma de beton;
DTS	Transformator pentru servicii interne 0.8\0.4kV, 200kVA, uscat, instalat pe platforma de beton;
(linie violet)	Limita de proprietate;

LEGENDA

- Panou fotovoltaic bifacial, Pi=650Wp, PERC, Half Cell, Bifacial, Double-glass, BIPV, dimensiuni 2384x1303x35mm, eficienta 25%, in conditii STC, producator Canadinan Solar, cod BiHiKu7_CS7N-MB-AG 650-660 montat pe structura prefabricata de tip tracker E-V de otel zincat;
- Invertor trifazat pentru sisteme On-Grid 250KVA, grad de protectie IP66, montat sub stringul fotovoltaic;
- Tablou electric exterior utilitati incinta, in carcasa de otel, grad de protectie IP65, echipat conform schemelor desfasurate si a specificatiilor tehnice;
- Tablou electric, in carcasa de otel, grad de protectie IP65, montat pe soclu metalic inaltime 100mm in incaperea de joasa tensiune din postul de transformare, echipat conform specificatiilor tehnice; echipat conform schemelor desfasurate si a specificatiilor tehnice;
- Platbanda de otel zincat prin imersie, dimensiuni 40x4mm grad de zincare 70µm, montata in pamant la cota de -0.7m fata de cota finita a terenului sistematizat;
- Piesa de separatie, in cutie inchisa, protejata mecanic si semnalizata pentru racordarea elementelor interioare la centura principala de legare la pamant;
- Punct de conexiune intre centura principala de legare la pamant si elementele metalice ale structurii, realizat prin piese prefabricate de conexiune;
- Punct de legatura echipotential intre doua stringuri metalice;

Verificator	Nume	Semnatura	Cerința	Referat\expertiză Nr.\Data	VOLINTIRU LUCIAN-TOMA Digitally signed by VOLINTIRU LUCIAN-TOMA
Proiectant de specialitate Electrice | Backup Technology S.R.L. CUI 25890788; Mun. Timișoara, Jud. Timis, Str. Crizantemelor, nr. 34				Beneficiar : GADOVIA ENERGY S.A.	Pr. Nr : 781\2025
Specificație	Nume	Semnatura		Titlul proiectului : PARC FOTOVOLTAIC, CASA POARTA - - comuna Ciolpani, nr. cad. 52120 (nr. vechi 1367/2), jud. Ilfov	Faza: DTAC
			Scara:		
Şef Proiect	c.arh. Razvan Lazar		1\500		Rev: 00
Proiectat	ing. Adrian Valea	VALEA ADRIAN Digitally signed by VALEA ADRIAN Date: 2025.12.08 15:38:47 +02'00'	Data:	Titlul planșei : Instalatii de legare la pamant	Planșa:
Desenat	ing. Adrian Valea		Dec. 2025		E02

A0

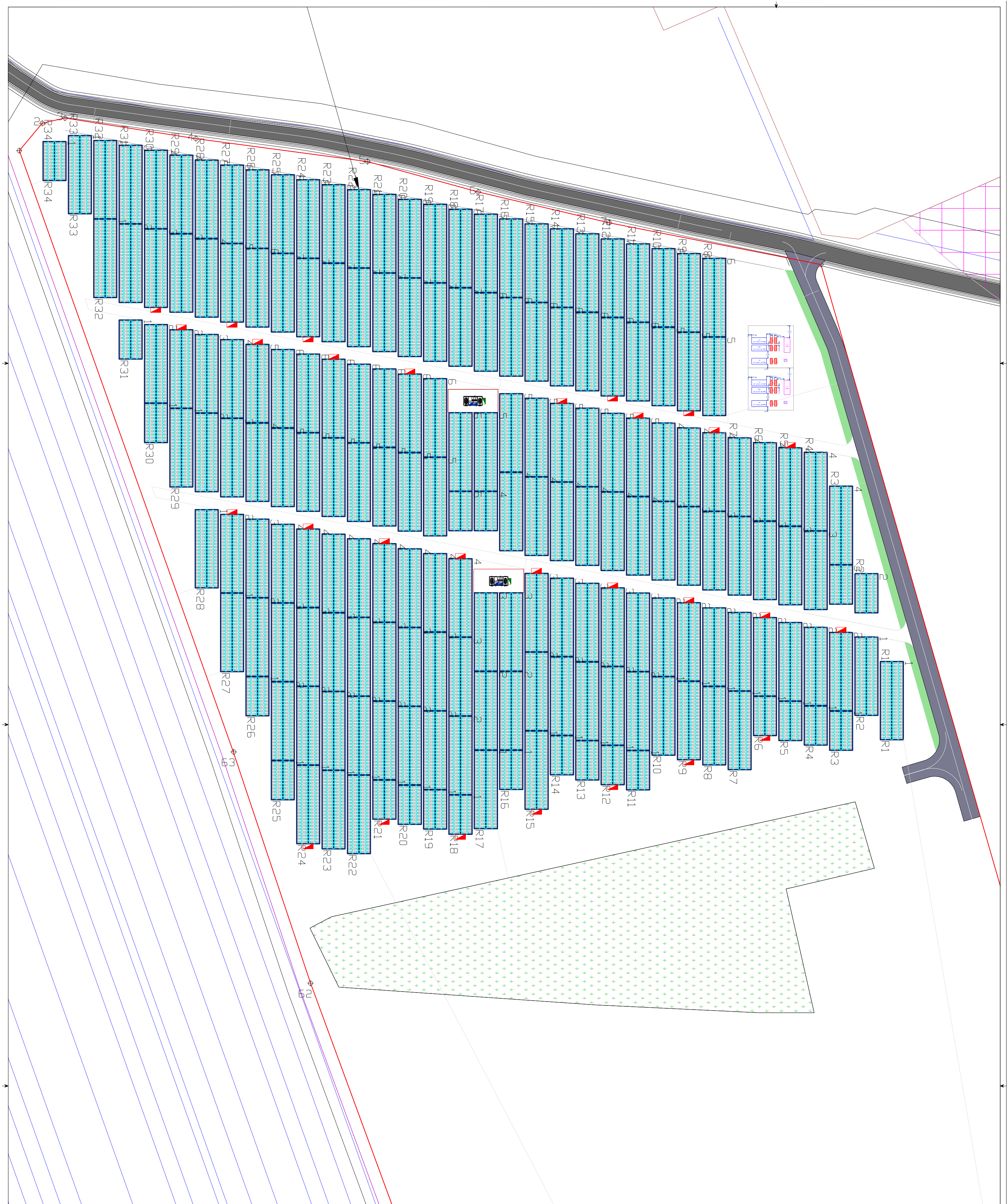

ESS — Container de stocare energie electrica prefabricat, energie utila 4.472MWh, putere maxima 2.236MW, instalat pe platforma betonata, dimensiuni 2896 mm x 6058 mm x 2438 mm;

STS — Post de transformare containerizat cu izolatie in ulei, containerizat, putere aparenta 6000\9000kVA, dimensiuni 2896 mm x 6058 mm x 2438 mm;

DcBox — Tablou de distributie DCBOX cu sistem de invertoare amplasat in partea superioara, cu dimensiunile de 2040x1415x975mm montat pe platforma de beton;

DTS — Transformator pentru servicii interne 0.8\0.4kV, 200kVA, uscat, instalat pe platforma de beton;

Limita de proprietate;

LEGENDA

- Panou fotovoltaic bifacial, Pi=650Wp, PERC, Half Cell, Bifacial, Double-glass, BIPV, dimensiuni 2384x1303x35mm, eficienta 25%, in conditii STC, producator Canadinan Solar, cod BiHiKu7_CS7N-MB-AG 650-660 montat pe structura prefabricata de tip tracker E-V de otel zincat;
- Invertor trifazat pentru sisteme On-Grid 250KVA, grad de protectie IP66, montat sub stringul fotovoltaic;
- Tablou electric exterior utilitati incinta, in carcasa de otel, grad de protectie IP65, echipat conform schemelor desfasurate si a specificatiilor tehnice;
- Tablou electric, in carcasa de otel, grad de protectie IP65, montat pe soclu metalic inaltime 100mm in incaperea de joasa tensiune din postul de transformare, echipat conform specificatiilor tehnice; echipat conform schemelor desfasurate si a specificatiilor tehnice;
- Platbanda de otel zincat prin imersie, dimensiuni 40x4mm grad de zincare 70µm, montata in pamant la cota de -0.7m fata de cota finita a terenului sistematizat;
- Piesa de separatie, in cutie inchisa, protejata mecanic si semnalizata pentru racordarea elementelor interioare la centura principala de legare la pamant;
- Punct de conexiune intre centura principala de legare la pamant si elementele metalice ale structurii, realizat prin piese prefabricate de conexiune;
- Punct de legatura echipotential intre doua stringuri metalice;

Verificator	Nume	Semnatura	Cerința	Referat\expertiză Nr.\Data VOLINTIRU LUCIAN-TOMA Digitally signed by VOLINTIRU LUCIAN-TOMA	
Proiectant de specialitate Electrice | Backup Technology S.R.L. CUI 25890788 Mun. Timișoara, Jud. Timis, Str. Crizantemelor, nr. 34				Beneficiar : GADOVIA ENERGY S.A.	Pr. Nr : 781\2025
Specificație	Nume	Semnatura		Titlul proiectului : PARC FOTOVOLTAIC, CASA POARTA - - comuna Ciolpani, nr. cad. 52120 (nr. vechi 1367/2), jud. Ilfov	Faza: DTAC
			Scara: 1\500		
Şef Proiect	c.arh. Razvan Lazar				Rev: 00
Proiectat	ing. Adrian Valea	VALEA ADRIAN Digitally signed by VALEA ADRIAN	Data: Dec. 2025	Titlul planșei : Mobilare centrala electrica fotovoltaica	Planșa: E01
Desenat	ing. Adrian Valea				

A0

ESS — Container de stocare energie electrica prefabricat, energie utila 4.472MWh, putere maxima 2.236MW, instalat pe platforma betonata, dimensiuni 2896 mm x 6058 mm x 2438 mm;

STS — Post de transformare containerizat cu izolatie in ulei, containerizat, putere aparenta 6000\9000kVA, dimensiuni 2896 mm x 6058 mm x 2438 mm;

DcBox — Tablou de distributie DCBOX cu sistem de invertoare amplasat in partea superioara, cu dimensiunile de 2040x1415x975mm montat pe platforma de beton;

DTS — Transformator pentru servicii interne 0.8\0.4kV, 200kVA, uscat, instalat pe platforma de beton;

Limita de proprietate;

LEGENDA

- Panou fotovoltaic bifacial, Pi=650Wp, PERC, Half Cell, Bifacial, Double-glass, BIPV, dimensiuni 2384x1303x35mm, eficienta 25%, in conditii STC, producator Canadinan Solar, cod Bi1iKu7_CS7N-MB-AG 650-660 montat pe structura prefabricata de tip tracker E-V de otel zincat;
- Invertor trifazat pentru sisteme On-Grid 250KVA, grad de protectie IP66, montat sub stringul fotovoltaic;
- Tablou electric exterior utilitati incinta, in carcasa de otel, grad de protectie IP65, echipat conform schemelor desfasurate si a specificatiilor tehnice;
- Tablou electric, in carcasa de otel, grad de protectie IP65, montat pe soclu metalic inaltime 100mm in incaperea de joasa tensiune din postul de transformare, echipat conform specificatiilor tehnice; echipat conform schemelor desfasurate si a specificatiilor tehnice;
- Platbanda de otel zincat prin imersie, dimensiuni 40x4mm grad de zincare 70μm, montata in pamant la cota de -0.7m fata de cota finita a terenului sistematizat;
- Piesa de separatie, in cutie inchisa, protejata mecanic si semnalizata pentru racordarea elementelor interioare la centura principala de legare la pamant;
- Punct de conexiune intre centura principala de legare la pamant si elementele metalice ale structurii, realizat prin piese prefabricate de conexiune;
- Punct de legatura echipotential intre doua stringuri metalice;

Verificator	Nume	Semnatura	Cerința	Referat\expertiză Nr.\Data VOLINTIRU LUCIAN-TOMA	Digitally signed by VOLINTIRU LUCIAN-TOMA
Proiectant de specialitate Electrice | Backup Technology S.R.L. CUI 25890788 Mun. Timișoara, Jud. Timis, Str. Crizantemelor, nr. 34				Beneficiar : GADOVIA ENERGY S.A.	Pr. Nr : 781\2025
Specificație	Nume	Semnatura		Titlul proiectului : PARC FOTOVOLTAIC, CASA POARTA - - comuna Ciolpani, nr. cad. 52120 (nr. vechi 1367/2), jud. Ilfov	Faza: DTAC
Șef Proiect	c.arh. Razvan Lazar		Scara: 1\500		Rev: 00
Proiectat	ing. Adrian Valea VALEA	Digitally signed by VALEA ADRIAN	Data:	Titlul planșei :	Planșa:
Desenat	ing. Adrian Valea ADRIAN	Date: 2025.12.08 15:39:37 +02'00'	Dec. 2025	Instalatii de legare la pamant	E02

A0

Conf. dr. ing. IVAN Adrian
Verificator de proiecte MDRAP
Domeniile A1 şi A2
Adresa: B-dul C.D. Loga nr. 34
300021 Timişoara111
Mobil: Tel: 0722-644002
E-mail: dacor.srl.tm@gmail.com

Nr. **1369** Data **11.12.2025**

IVAN M. ADRIAN ROMÂNIA MINISTERUL NR. 05438 A1;A2 INGINER VERIFICATOR PROIECTE

REFERAT

privind verificarea de calitate la cerința de rezistență şi stabilitate a proiectului: PARC FOTOVOLTAIC, CASA POARTĂ str. - nr. CF 52120, bl. -, sc. -, ap. -, Ciolpani, jud. Ilfov

1. Date de identificare

1.1 Proiectant general:

S.C. ARCHITECTURAL DESIGN AND DRAWING STUDIO S.R.L.

1.2 Proiectant de specialitate:

S.C. METALLIC EYE S.R.L., ING. MIHAI VALEA

1.3 Beneficiar:

S.C. GADOVIA ENERGY S.A.

1.4 Amplasament:

str. -, nr. CF 52120, bl. -, sc. -, ap. -, Ciolpani, jud. Ilfov

1.5 Numărul și data proiectului de verificat:

M38 / 2025

2. Caracteristicile principale ale proiectului şi ale construcției

2.1. Construcție: nouă ☒ consolidare ☐ modernizare ☐ reabilitare ☐ demolare ☐

2.2. Caracteristici constructive

2.2.1. Regim de înălțime

Construcțiile analizate sunt alcătuite din:

- *Cadre metalice suport pentru panouri fotovoltaice, cu înălțimea maximă de aproximativ 2,445 m peste cota terenului sistematizat.*
- *Platforme betonate pentru echipamente (posturi de transformare, containere de stocare, invertoare), executate la nivelul terenului sistematizat, grosime 35 cm.*

2.2.2. Structura

Structura metalică pentru panouri fotovoltaice

Structura este alcătuită dintr-un ansamblu de cadre metalice modulare dispuse în șiruri:

- *Stâlpi metalici introduși în teren prin presare la cota –2,00 m, realizați din oțel S350 Z275 G+D.*
- *Rigle principale din profile C140x2.0, respectiv C150 în unele detalii, din oțel S350 Z275 G+D.*
- *Pane secundare din profile Ω100x2.0, realizate din oțel structural S500 G+D sau aluminiu EN AW6063-T66.*
- *Contravântuiri din profile C50x2.0, oțel S350 Z275 G+D.*
- *Îmbinări realizate cu șuruburi M12/M16 clasa 8.8.*
- *Panourile fotovoltaice sunt montate pe șine din aluminiu, pe riglele și pane dispuse cu înclinare 15° (est–vest), conform memoriului tehnic.*

Platforme betonate pentru echipamente

Platformele sunt plăci din beton armat turnate pe strat de piatră spartă compactată:

- ***Tip beton:*** *C30/37, clasa de expunere XC4 + XF1.*
- ***Armătură:***
  – bare principale din BST 500S;
  – armătură de repartiție din OB37.
- ***Dimensiuni platforme:***
  – P1 (container stocare): 3.04 × 6.66 m, grosime 35 cm
  – P2 (invertor): 1.60 × 2.60 m, grosime 35 cm
  – P3 (post transformare stocare): 3.04 × 6.66 m, grosime 35 cm
  – P4 (tabloul de distribuție): 1.10 × 1.40 m, grosime 35 cm

Împrejmuire

- *Stâlpi metalici 60×40×4 mm, oțel S355 J2, fundați la –0.80 m în blocuri din beton C25/30.*
- *Panouri gard din plasă sudată, H = 2.00 m, cu sârmă ghimpată inclusă.*

Postul-trafo pentru parcul fotovoltaic se livrează complet echipat (inclusiv fundația) și va fi montat într-o groapă de fundație în care se va amenaja un pat din pietriș compactat cu o grosime de minimum 20 cm.

Casa poartă se livrează complet echipată (inclusiv fundația) și va fi montată într-o groapă de fundație în care se va amenaja un pat din pietriș compactat cu o grosime de minimum 20 cm.

2.3. Condiții de amplasament şi vecinătate

Construcțiile vor fi amplasate în Ciolpani şi amplasamentul se încadrează în zona seismică cu accelerația de vârf a terenului a_g = 0,35g şi perioada de colț a spectrului de răspuns seismic T_c = 0,7 sec., conform normativului P100-1-2013. Construcțiile se

încadrează în clasa de importanță IV conform P100-1/2013 şi categoria de importanță D conform HG766/10.12.1997.

Conform studiului geotehnic, terenul de fundare este alcătuit preponderent din:

- *strat superficial de pământ vegetal (0,00…–0,40 m),*
- *argile cafenii tari cu activitate medie,*
- *argile prăfoase vârtoase, cu rare vine de calcar.*

Zona nu prezintă riscuri naturale identificate (alunecări, instabilități, eroziuni), iar lucrările nu afectează construcții existente, acestea fiind la distanțe suficiente pentru a nu impune măsuri suplimentare de protecție. Structurile metalice se introduc în teren prin presare, fără excavații majore, iar platformele din beton sunt de mici dimensiuni și nu generează impact asupra vecinătăților.

3. Documente ce se prezintă la verificare

3.1. Piese scrise

- *Memoriu tehnic de rezistență, proiect nr. M38/2025*
- *Studiu geotehnic*
- *Program de control al calității lucrărilor aferent proiectului M38/2025*

3.2. Piese desenate

- *Detaliu Cadru Metalic – R01*
- *Plan Platforme Betonate Echipamente – R02*
- *Plan Armare Platformă P1 – R03*
- *Plan Armare Platformă P2 și P4 – R04*
- *Plan Armare Platformă P3 – R05*

4. Concluzii asupra verificării

*În urma verificării la cerințele **A1 şi A2**, se consideră proiectul corespunzător fazei **D.T.A.C.**, semnându-se şi ştampilându-se conform îndrumătorului.*

Timişoara, **11.12.2025**

Am primit 3 exemplare
Beneficiar

S.C. GADOVIA ENERGY S.A.

Am predat 3 exemplare
Verificator tehnic atestat
A1 şi A2
Conf. dr. ing. Adrian IVAN

IVAN MIHAI ADRIAN
ROMÂNIA MINISTERUL
NR. 05438
A1;A2
INGINER
VERIFICATOR PROIECTE

Adrian Ivan
Digitally signed by Adrian Ivan
Date: 2025.12.11 12:44:26 +02'00'

Proiectant
S.C. METALLIC EYE S.R.L., ING. MIHAI VALEA

Digitally signed by VALEA MIHAI
Reason: PROIECTANT STRUCTURĂ DE REZISTENȚĂ
Date: 2025.12.11 14:10:34 +02'00'

Cadru transversal curent - orientare est-vest
Sc. 1:20

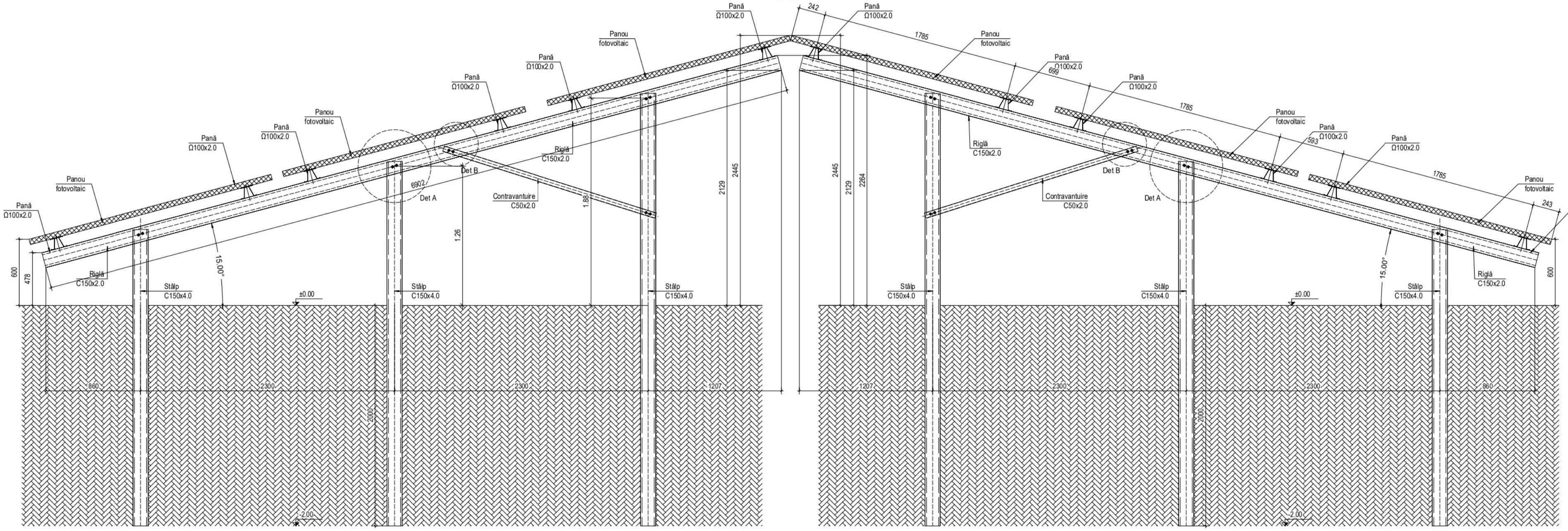

Detaliu A
Sc. 1:10

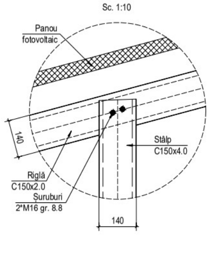

Detaliu B
Sc. 1:10

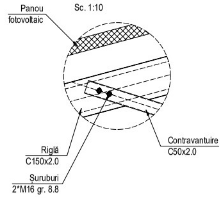

TEHNOLOGII DE EXECUȚIE A FUNDAȚIILOR
Adâncimea de fundare este Df=-2.00 [m] față de C.T.S. pe stratul de
Argilă cafenie tare, cu activitate medie. Presiunea convențională de bază este Pconv =250 [kPa].
Cu ocazia executării lucrărilor de săpături pentru fundații, imediat înainte de turnarea betonului în fundații se va chema geotehnicianul pe șantier pentru verificarea cotei de fundare și a naturii terenului la aceasta cotă, cât și pentru avizarea turnării betonului in fundații.
Se interzice turnarea betonului in fundații fără avizul inginerului geotehnician.
Nu se va funda pe umpluturi; dacă la cota de fundare se întâlnesc umpluturi, se va coborî cu săpătura până la stratul bun de fundare.
Nu se va turna beton pe teren înmuiat.
Este interzisă deschiderea săpăturilor timp îndelungat, fapt care determină schimbarea caracteristicilor geotehnice ale terenului de fundare.
Ultimii 30 [cm] de săpătură se vor executa concomitent cu turnarea betonului in fundație.
În orice alte condiții modificarea soluției de fundare se va realiza de către proiectantul de specialitate.

OBSERVAȚII PANOURI
1. Panourile fotovoltaice se vor monta pe șine de aluminiu îmbinate prin intermediul șuruburilor autofilentante.
2. Stâlpii se vor monta direct în terenul natural, la o adâncime de minim 2.00 m față de cota terenului.
3. Poziționarea panourilor se va face conform proiectului de instalații electrice.
4. Cotele pieselor metalice sunt date în [mm].
5. ESTE INTERZISĂ asamblarea panelor prin sudură deoarece se distruge zincarea peretelui subțire a panei.
6. Găurile panelor se pot executa pe șantier în vederea preluării abaterilor de montaj ale structurii metalice.

OBSERVAȚII METAL
1. Toate sudurile de colt neindicate in desen se vor executa cu o grosime a=0.7*tmin, unde tmin=grosimea minima din ansamblul care se sudeaza.
2. Executie conform STAS 767/0-88 si STAS 767/1-80.
3. Abateri limita clasa 1 conform STAS 11694-83.
4. Sudurile clasa de acceptare B conform normativ C150-99 si STAS 910/89.
5. Conditii de calitate imbinari suruburi conform STAS 767/2-78 si C133-80.
6. Margini libere, clasa de calitate II, conform STAS 10546 - 76.
7. Protectie anticoroziva conform STAS 10160/1-75, STAS 10166/2-76.
8. Cotele pieselor metalice sunt date în [mm].
9. Toate piese se vor verifica înainte de debitare și necondordanțele se vor semnala către Proiectant.

MATERIALE

pentru profile C:	S350 GD + Z275 (oțel zincat)
pentru gusee și platbenzi:	S355 J0+Z275 (fy=355 N/mm²)
pentru pane:	Aluminiu: conform EN 485 EN AW6063 T66 sau S350 GD + Z275 (oțel zincat)
pentru șuruburi:	M12 gr. 8.8 și M16 gr. 8.8

DATE CONSTRUCȚIE

Categoria de importanță:	"D - redusă"
Clasa de importanță:	"IV"
Accelerația maximă a terenului:	ag=0.35g
Perioada de colț:	Tc=0.7 sec
Regim de înălțime:	Nu este cazul

IVAN M. ADRIAN – ROMÂNIA MLPTL NR. 05438 – VERIFICATOR PROIECTE
Adrian Ivan Digitally signed by Adrian Ivan Date: 2025.12.11 12:39:46 +02'00'
GIARMATA VII-TIMIȘ METALLIC EYE SRL ROMÂNIA

Digitally signed by VALEA MIHAI
Reason: PROIECTANT STRUCTURĂ DE REZISTENȚĂ
Date: 2025.12.11 14:09:05 +02'00'

Index:	Data:	Nume:	Descriere modificări:

Expert				
Verificator			A2	
	Nume	Semnătura	Cerința	Referat/Expertiză Nr./Data

Proiectant Structură de Rezistență:
METALLIC-EYE
SC METALLIC EYE SRL
CUI: RO31104230, J35/97/2013
e-mail: metal@metalliceye.ro
web: www.metalliceye.ro

Beneficiar: GADOVIA ENERGY S.A.
Amplasament: localitatea Ciolpani, CF 52120 județ Ilfov,
Pr. Nr: M38/2025

Specificaţie	Nume	Semnătura	Scara: 1:20 1:10	Titlul proiectului: PARC FOTOVOLTAIC, CASA POARTA	Faza: DTAC
Şef Proiect	arh. Răzvan LAZĂR				
Proiectat	ing. Mihai VALEA		Data: Decembrie 2025	Titlul planşei: DETALIU CADRU METALIC	Planşa: R 01
Desenat	ing. Mihai VALEA				

h/l= 420 / 841 (0.35m2)

PLAN PLATFORME BETONATE ECHIPAMENTE
Sc. 1:100

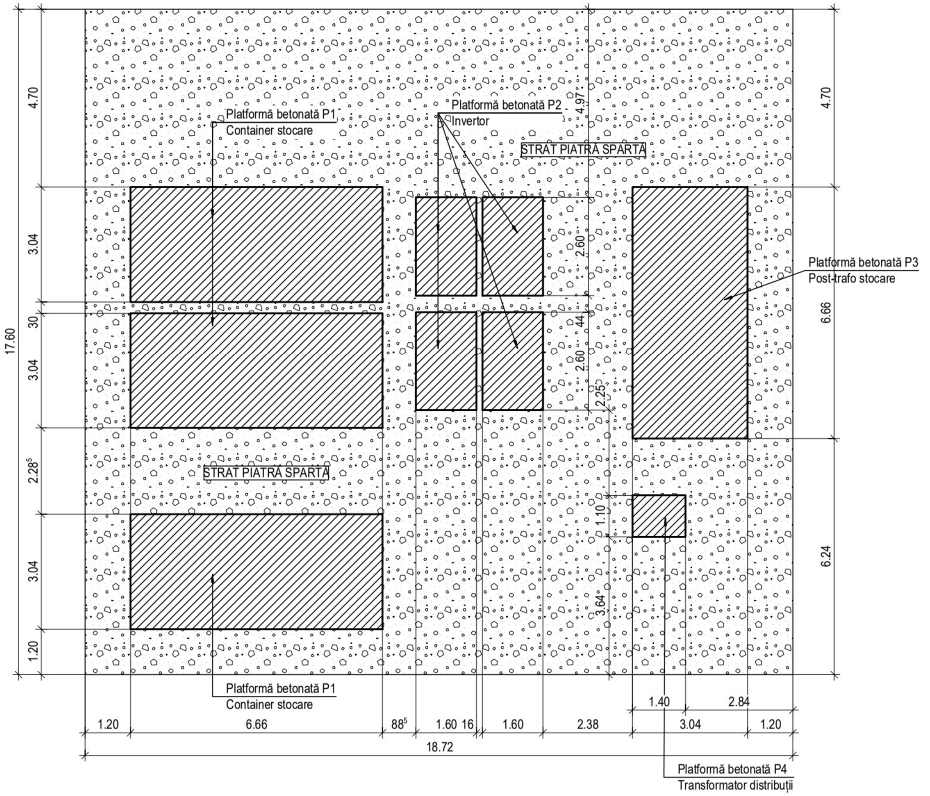

TEHNOLOGII DE EXECUȚIE A FUNDAȚIILOR
Adâncimea de fundare este Df=-0.40 [m] față de C.T.S. pe stratul de
Argilă cafenie tare, cu activitate medie. Presiunea convențională de bază este Pconv =250 [kPa].
Cu ocazia executării lucrărilor de săpături pentru fundații, imediat înainte de turnarea betonului în fundații se va chema geotehnicianul pe șantier pentru verificarea cotei de fundare și a naturii terenului la aceasta cotă, cât și pentru avizarea turnării betonului in fundații.
Se interzice turnarea betonului in fundații fără avizul inginerului geotehnician.
Nu se va funda pe umpluturi; dacă la cota de fundare se întâlnesc umpluturi, se va coborî cu săpătura până la stratul bun de fundare.
Nu se va turna beton pe teren înmuiat.
Este interzisă deschiderea săpăturilor timp îndelungat, fapt care determină schimbarea caracteristicilor geotehnice ale terenului de fundare.
Ultimii 30 [cm] de săpătură se vor executa concomitent cu turnarea betonului in fundație.
În orice alte condiții modificarea soluției de fundare se va realiza de către proiectantul de specialitate.

OBSERVAȚII ARMĂTURI:
1. Lungimile parțiale ale armăturilor sunt cotate la exterior.
2. Lungimile parțiale ale etrierilor sunt cotate la exterior.
3. Lungimea de suprapunere a barelor din centuri va fi de minim 65 cm.
4. Unele scheme ale armăturilor nu sunt desenate la scară.
5. Planșele se vor citi împreună cu extrasele de armătură.
6. Orice neconcordanță se va notifica proiectantului.

MATERIALE	
Calitate oțel armătură:	BST 500s
Clasă ductilitate armătură:	clasa C
Beton armat fundații:	C30/37
Beton simplu (egalizări):	C16/20
Clasa de tasare:	S3
Clasa de cloruri:	Cl 0.20
Agregat maxim fundații:	31 mm
Agregat maxim elevații:	16 mm
CIMENT	
	CEM II/A-LL 42.5R CEM II/A-S 42.5R
CLASA DE EXPUNERE	
Radier, fundații sub cota -0.60:	XC2
Elevații:	XC4+XF1
ACOPERIRE CU BETON	
Platforme:	5 cm jos și sus, 5 cm lateral
DATE CONSTRUCȚIE	
Categoria de importanță:	"D - redusă"
Clasa de importanță:	"IV"
Accelerația maximă a terenului:	ag=0.35g
Perioada de colț:	Tc=0.7 sec
Regim de înălțime:	Nu este cazul

IVAN M. ADRIAN
ROMÂNIA
NR. 05438
VERIFICATOR PROIECTE A1

Adrian Ivan
Digitally signed by Adrian Ivan
Date: 2025.12.11 12:40:21 +02'00'

GIARMATA VII-TIMIȘ
METALLIC EYE SRL
ROMÂNIA

Digitally signed by VALEA MIHAI
Reason: PROIECTANT STRUCTURĂ DE REZISTENȚĂ
Date: 2025.12.11 14:09:23 +02'00'

Index:	Data:	Nume:	Descriere modificări:

	Nume	Semnătura	Cerința	Referat/Expertiză Nr./Data
Expert				
Verificator			A1	

Proiectant Structură de Rezistență:
METALLIC • EYE
SC METALLIC EYE SRL
CUI: RO31104230, J35/97/2013
e-mail: metal@metalliceye.ro
web: www.metalliceye.ro

Beneficiar: GADOVIA ENERGY S.A.	Pr. Nr.: M38/2025
Amplasament: localitatea Ciolpani, CF 52120 județ Ilfov,	

Specificație	Nume	Semnătura	Scara:	Titlul proiectului:	Faza:
Șef Proiect	arh. Răzvan LAZĂR		1:100	PARC FOTOVOLTAIC, CASA POARTA	DTAC
Proiectat	ing. Mihai VALEA		Data: Decembrie 2025	Titlul planșei: PLAN PLATFORME STOCARE ENERGIE	Planșa: R 02
Desenat	ing. Mihai VALEA				

h/l= 297 / 594 (0.18m2)

Sectiune 1 - 1
Scara 1:20

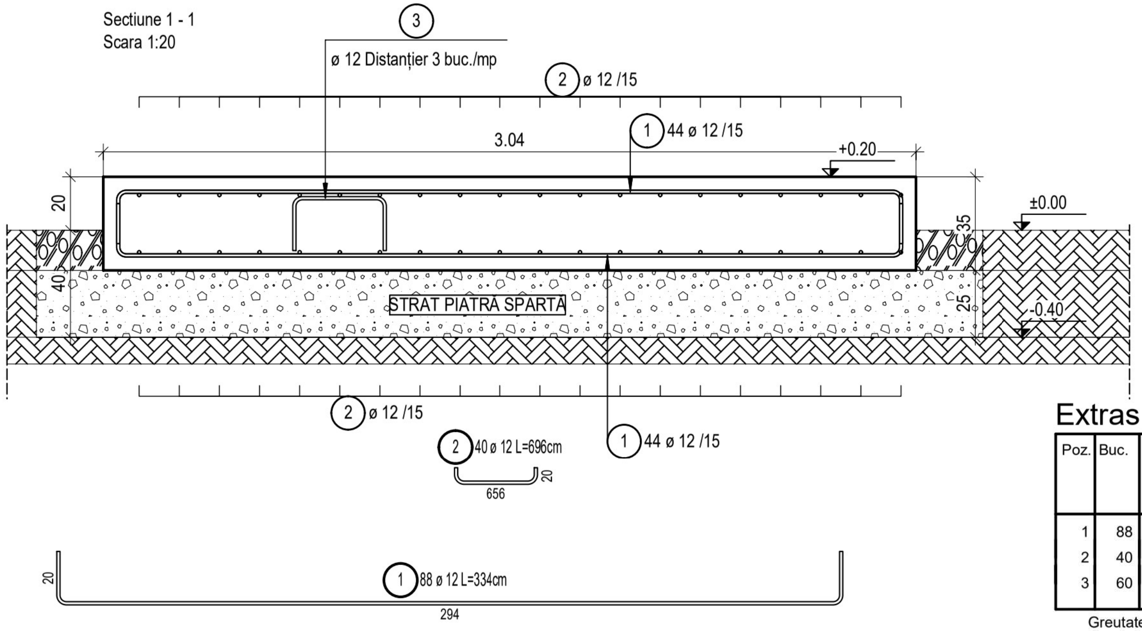

PLAN ARMARE PLATFORMĂ P1 - Container Stocare
Sc. 1:50

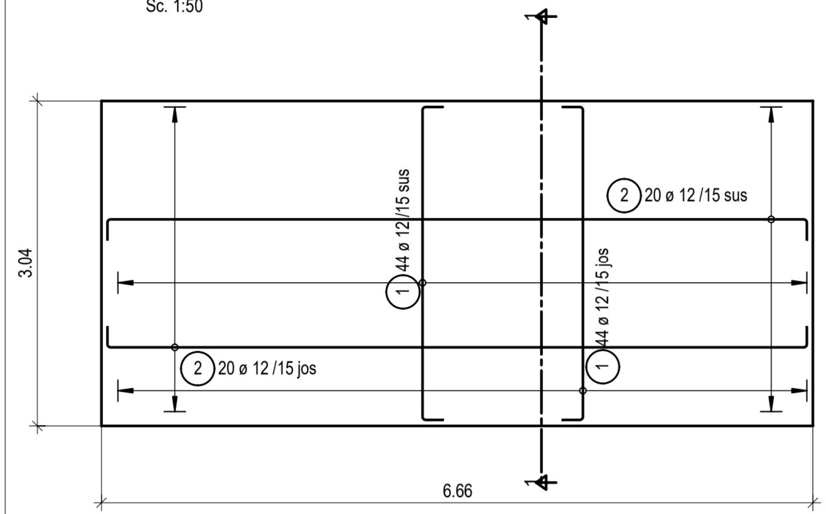

Extras armare

Poz.	Buc.	ø [mm]	Lungime unitara [m]	Calitate otel	Lungime totala [m]	Greutate [kg]
1	88	12	3.34	BST500S	293.92	261.00
2	40	12	6.96	BST500S	278.40	247.22
3	60	12	1.45	OB37	87.00	77.26

Greutate totala OB37 (kg):	77.26 kg
Greutate totala PC52 (kg):	0.00 kg
Greutate totala PC60 (kg):	0.00 kg
Greutate totala BST500S (kg):	508.22 kg
Greutate totala (kg):	585.48 kg

IVAN M. ADRIAN
ROMÂNIA MLPTL NR. 05438
VERIFICATOR PROIECTE

Adrian Ivan
Digitally signed by Adrian Ivan
Date: 2025.12.11 12:40:53 +02'00'

GIARMATA VII-TIMIS
METALLIC EYE SRL
ROMÂNIA

OBSERVAȚII ARMĂTURI:

1. Lungimile parțiale ale armăturilor sunt cotate la exterior.
2. Lungimile parțiale ale etrierilor sunt cotate la exterior.
3. Lungimea de suprapunere a barelor din centuri va fi de minim 65 cm.
4. Unele scheme ale armăturilor nu sunt desenate la scară.
5. Planșele se vor citi împreună cu extrasele de armătură.
6. Orice neconcordanță se va notifica proiectantului.

MATERIALE	
Calitate oțel armătură:	BST 500s
Clasă ductilitate armătură:	clasa C
Beton armat fundații:	C30/37
Beton simplu (egalizări):	C16/20
Clasa de tasare:	S3
Clasa de cloruri:	Cl 0.20
Agregat maxim fundații:	31 mm
Agregat maxim elevații:	16 mm
CIMENT	
	CEM II/A-LL 42.5R CEM II/A-S 42.5R
CLASA DE EXPUNERE	
Radier, fundații sub cota -0.60:	XC2
Elevații:	XC4+XF1
ACOPERIRE CU BETON	
Platforme:	5 cm jos și sus, 5 cm lateral
DATE CONSTRUCȚIE	
Categoria de importanță:	"D - redusă"
Clasa de importanță:	"IV"
Accelerația maximă a terenului:	ag=0.35g
Perioada de colț:	Tc=0.7 sec
Regim de înălțime:	Nu este cazul

Digitally signed by VALEA MIHAI
Reason: PROIECTANT STRUCTURĂ DE REZISTENȚĂ
Date: 2025.12.11 14:09:36 +02'00'

Index:	Data:	Nume:	Descriere modificări:

Expert				
Verificator			A1, A2	
	Nume	Semnătura	Cerința	Referat/Expertiză Nr./Data

Proiectant Structură de Rezistență:

METALLIC • EYE

SC METALLIC EYE SRL
CUI: RO31104230, J35/97/2013
e-mail: metal@metalliceye.ro
web: www.metalliceye.ro

Beneficiar: GADOVIA ENERGY S.A.
Amplasament: localitatea Ciolpani, CF 52120 județ Ilfov,
Pr. Nr: M38/2025

Specificație	Nume	Semnătura	Scara:
Şef Proiect	arh. Răzvan LAZĂR		1:50 1:20
Proiectat	ing. Mihai VALEA		Data: Decembrie 2025
Desenat	ing. Mihai VALEA		

Titlul proiectului: PARC FOTOVOLTAIC, CASA POARTA
Faza: DTAC
Titlul planșei: PLAN ARMARE PLATFORMĂ P1 container stocare
Planşa: R 03

h/l= 297 / 420 (0.12m2)

PLAN ARMARE PLATFORMĂ P4 - Transformator
Sc. 1:20

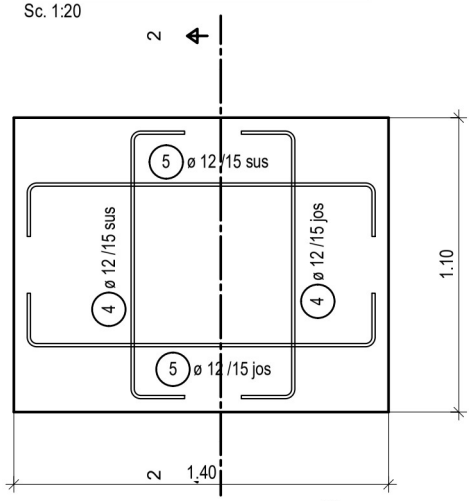

Sectiune 1 - 1
Scara 1:20

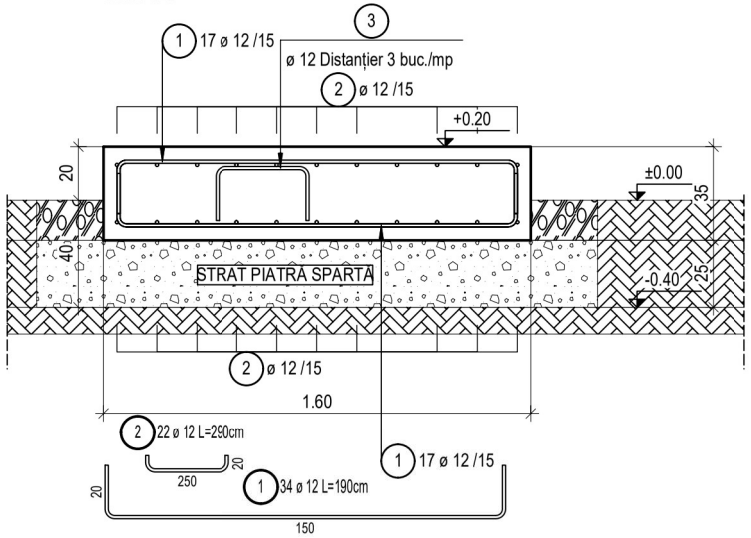

Sectiune 2 - 2
Scara 1:20

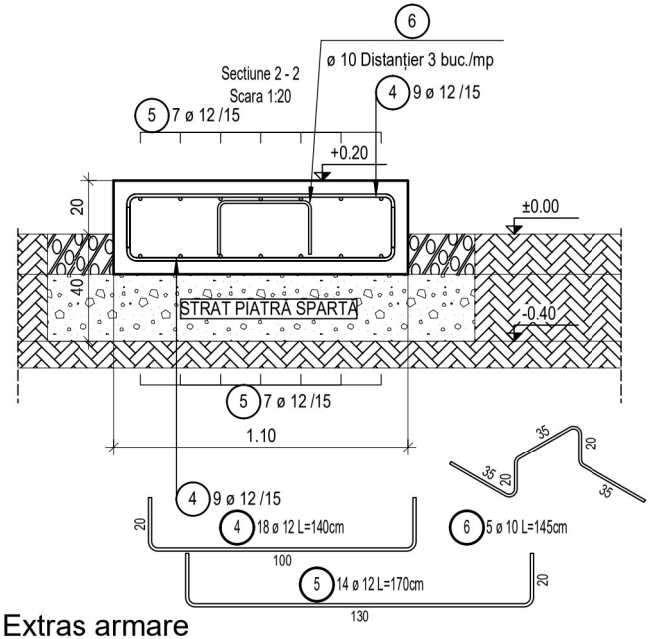

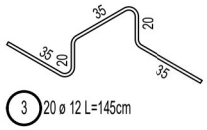

PLAN ARMARE PLATFORMĂ P2 - Invertor
Sc. 1:50

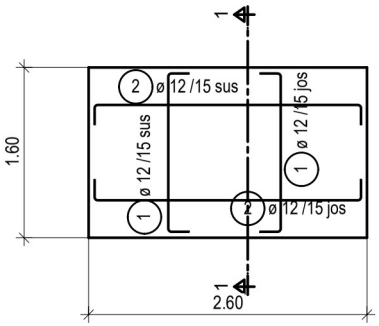

Extras armare

Poz.	Buc.	ø [mm]	Lungime unitara [m]	Calitate otel	Lungime totala [m]	Greutate [kg]
1	34	12	1.90	BST500S	64.60	57.36
2	22	12	2.90	BST500S	63.80	56.65
3	20	12	1.45	OB37	29.00	25.75
4	18	12	1.40	BST500S	25.20	22.38
5	14	12	1.70	BST500S	23.80	21.13
6	5	10	1.45	BST500S	7.25	4.47

Greutate totala OB37 (kg):	25.75 kg
Greutate totala PC52 (kg):	0.00 kg
Greutate totala PC60 (kg):	0.00 kg
Greutate totala BST500S (kg):	161.99 kg
Greutate totala (kg):	187.74 kg

OBSERVAȚII ARMĂTURI:
1. Lungimile parțiale ale armăturilor sunt cotate la exterior.
2. Lungimile parțiale ale etrierilor sunt cotate la exterior.
3. Lungimea de suprapunere a barelor din centuri va fi de minim 65 cm.
4. Unele scheme ale armăturilor nu sunt desenate la scară.
5. Planșele se vor citi împreună cu extrasele de armătură.
6. Orice neconcordanță se va notifica proiectantului.

MATERIALE	
Calitate oțel armătură:	BST 500s
Clasă ductilitate armătură:	clasa C
Beton armat fundații:	C30/37
Beton simplu (egalizări):	C16/20
Clasa de tasare:	S3
Clasa de cloruri:	Cl 0.20
Agregat maxim fundații:	31 mm
Agregat maxim elevații:	16 mm
CIMENT	
	CEM II/A-LL 42.5R CEM II/A-S 42.5R
CLASA DE EXPUNERE	
Radier, fundații sub cota -0.60:	XC2
Elevații:	XC4+XF1
ACOPERIRE CU BETON	
Platforme:	5 cm jos și sus, 5 cm lateral
DATE CONSTRUCȚIE	
Categoria de importanță:	"D - redusă"
Clasa de importanță:	"IV"
Accelerația maximă a terenului:	ag=0.35g
Perioada de colț:	Tc=0.7 sec
Regim de înălțime:	Nu este cazul

IVAN M. ADRIAN
ROMÂNIA MINISTERUL DEZVOLTĂRII
NR. 05438
A1 A2
VERIFICATOR DE PROIECTE

Adrian Ivan Digitally signed by Adrian Ivan Date: 2025.12.11 12:41:31 +02'00'

GIURMATA VII-TIMIS METALLIC EYE SRL ROMANIA

Digitally signed by VALEA MIHAI
Reason: PROIECTANT STRUCTURĂ DE REZISTENȚĂ
Date: 2025.12.11 14:09:50 +02'00'

Index:	Data:	Nume:	Descriere modificări:

Expert				
Verificator			A1, A2	
	Nume	Semnătura	Cerința	Referat/Expertiză Nr./Data

Proiectant Structură de Rezistență:
METALLIC • EYE
SC METALLIC EYE SRL
CUI: RO31104230, J35/97/2013
e-mail: metal@metalliceye.ro
web: www.metalliceye.ro

Beneficiar: GADOVIA ENERGY S.A.
Amplasament: localitatea Ciolpani, CF 52120 județ Ilfov,
Pr. Nr: M38/2025

Specificație	Nume	Semnătura	Scara:	Titlul proiectului:	Faza:
Șef Proiect	arh. Răzvan LAZĂR		1:50 1:20	PARC FOTOVOLTAIC, CASA POARTA	DTAC
Proiectat	ing. Mihai VALEA		Data:	Titlul planșei:	Planșa:
Desenat	ing. Mihai VALEA		Decembrie 2025	PLAN ARMARE PLATFORMĂ P2 invertoare și P4 transformator distribuție	R 04

h/l= 297 / 420 (0.12m2)

Sectiune 1 - 1
Scara 1:20

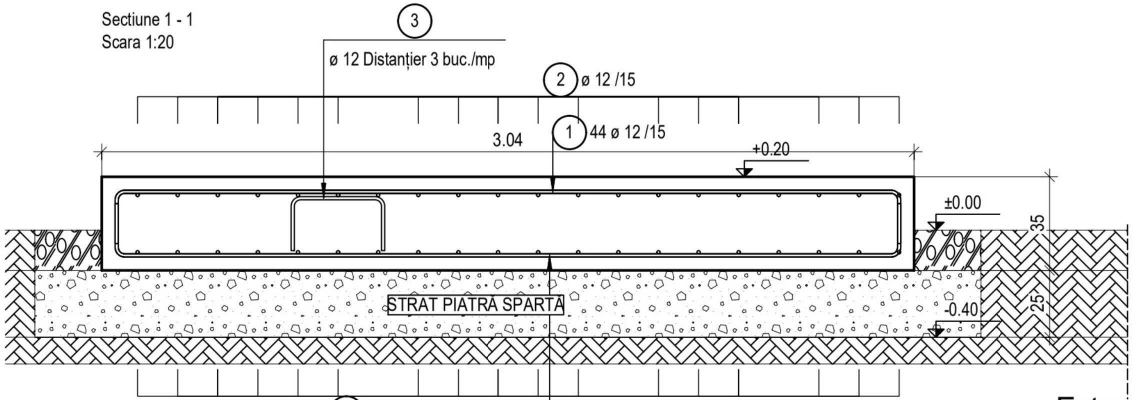

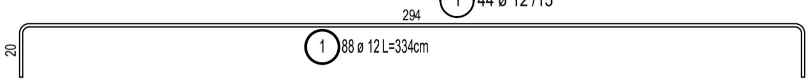

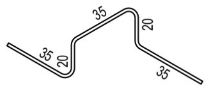

PLAN ARMARE PLATFORMĂ - Post transformare
Sc. 1:50

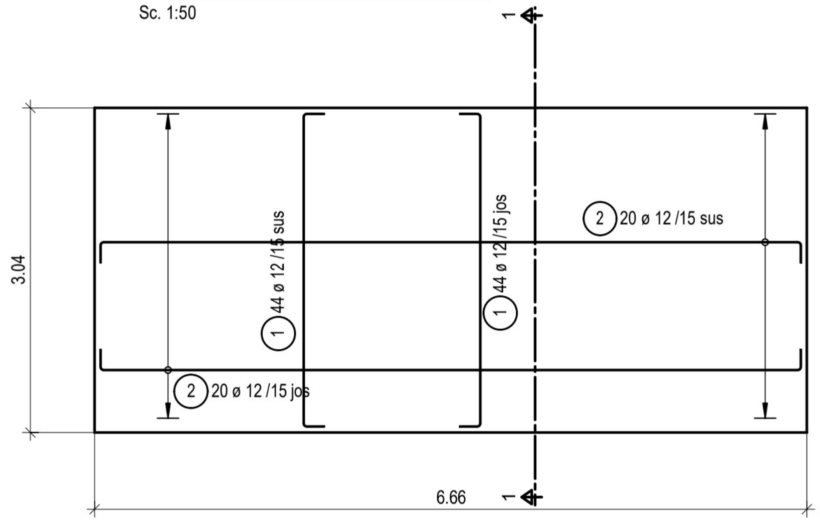

Extras armare

Poz.	Buc.	ø [mm]	Lungime unitara [m]	Calitate otel	Lungime totala [m]	Greutate [kg]
1	88	12	3.34	BST500S	293.92	261.00
2	40	12	6.96	BST500S	278.40	247.22
3	50	12	1.45	OB37	72.50	64.38

Greutate totala OB37 (kg):	64.38 kg
Greutate totala PC52 (kg):	0.00 kg
Greutate totala PC60 (kg):	0.00 kg
Greutate totala BST500S (kg):	508.22 kg
Greutate totala (kg):	572.60 kg

IVAN M. ADRIAN — ROMÂNIA — MDLPL — NR. 05438 — A1; A2 — VERIFICATOR PROIECTE

Adrian Ivan Digitally signed by Adrian Ivan Date: 2025.12.11 12:42:00 +02'00'

GIARMATA VII-TIMIS — METALLIC EYE SRL — ROMÂNIA

OBSERVAȚII ARMĂTURI:

1. Lungimile parțiale ale armăturilor sunt cotate la exterior.
2. Lungimile parțiale ale etrierilor sunt cotate la exterior.
3. Lungimea de suprapunere a barelor din centuri va fi de minim 65 cm.
4. Unele scheme ale armăturilor nu sunt desenate la scară.
5. Planșele se vor citi împreună cu extrasele de armătură.
6. Orice neconcordanță se va notifica proiectantului.

MATERIALE	
Calitate oțel armătură:	BST 500s
Clasă ductilitate armătură:	clasa C
Beton armat fundații:	C30/37
Beton simplu (egalizări):	C16/20
Clasa de tasare:	S3
Clasa de cloruri:	Cl 0.20
Agregat maxim fundații:	31 mm
Agregat maxim elevații:	16 mm
CIMENT	
	CEM II/A-LL 42.5R CEM II/A-S 42.5R
CLASA DE EXPUNERE	
Radier, fundații sub cota -0.60: Elevații:	XC2 XC4+XF1
ACOPERIRE CU BETON	
Platforme:	5 cm jos și sus, 5 cm lateral
DATE CONSTRUCȚIE	
Categoria de importanță:	"D - redusă"
Clasa de importanță:	"IV"
Accelerația maximă a terenului:	ag=0.35g
Perioada de colț:	Tc=0.7 sec
Regim de înălțime:	Nu este cazul

Digitally signed by VALEA MIHAI
Reason: PROIECTANT STRUCTURĂ DE REZISTENȚĂ
Date: 2025.12.11 14:10:03 +02'00'

Index:	Data:	Nume:	Descriere modificări:

	Nume	Semnătura	Cerința	Referat/Expertiză Nr./Data
Expert				
Verificator			A1, A2	

Proiectant Structură de Rezistență: METALLIC EYE

SC METALLIC EYE SRL
CUI: RO31104230, J35/97/2013
e-mail: metal@metalliceye.ro
web: www.metalliceye.ro

Beneficiar: GADOVIA ENERGY S.A.
Amplasament: localitatea Ciolpani, CF 52120 județ Ilfov,
Pr. Nr.: M38/2025

Specificație	Nume	Semnătura	Scara:
Șef Proiect	arh. Răzvan LAZĂR		1:50 1:20
Proiectat	ing. Mihai VALEA		Data: Decembrie 2025
Desenat	ing. Mihai VALEA		

Titlul proiectului: PARC FOTOVOLTAIC, CASA POARTA
Faza: DTAC

Titlul planșei: PLAN ARMARE PLATFORMĂ P3 post transformare sistem de stocare
Planșa: R 05

h/l= 297 / 420 (0.12m2)